РУКОВОДСТВО ПО ЭКСПЛУАТАЦИИ
СВЕТОДИОДНЫЕ СВЕТИЛЬНИКИ GENILED СЕРИИ ОФИС ГРИЛЬЯТО

Благодарим за выбор продукции торговой марки Geniled. Перед установкой и эксплуатацией светильника Geniled внимательно ознакомьтесь с данным руководством.

1. ОБЩИЕ СВЕДЕНИЯ И НАЗНАЧЕНИЕ

1.1. Светодиодный светильник Geniled экономичен, долговечен и экологически безопасен. Конструктивные особенности позволяют использовать его для организации оптимизированного освещения на любых объектах (жилых, производственных, складских, офисных, торговых, мест общего пользования и т.д.). Индекс цветопередачи **Ra90** позволяет использовать светильники в качестве освещения в образовательных (в том числе **дошкольных**) и медицинских учреждениях, в соответствии с **Постановлением Правительства №2255**.

1.2. Светильники серии Офис Грильято предназначены для установки в подвесной потолок типа «Грильято» или аналог встраиваемым способом.

2. КОМПЛЕКТ ПОСТАВКИ

1.	Светодиодный светильник Geniled	1 шт.
2.	Упаковка	1 шт.
3.	Клемма соединительная	1 шт.
4.	Руководство по эксплуатации	1 шт.

3. ТЕХНИЧЕСКИЕ ХАРАКТЕРИСТИКИ

3.1. Основные технические параметры светодиодных светильников:

Диапазон напряжений питания переменного тока (AC), частота питающей сети: 180-264В, 50/60Гц.

Диапазон напряжений питания постоянного тока (DC): 150-250В.

Класс защиты от поражения электрическим током: I.

Коэффициент мощности (pf): 0,95.

Коэффициент пульсаций светового потока: <2%

Цветовая температура: 4000 К ± 250 К.

Индекс цветопередачи: **Ra90**.

Степень защиты от воздействия окружающей среды: IP54 (по ГОСТ 14254-2015).

Температура эксплуатации: -45...+50 ^{0}С.

Вид климатического исполнения УХЛ4 по ГОСТ 15150-69.

Срок службы: 100000 часов.

Габаритные размеры светодиодных светильников Офис представлены на рисунке 1.

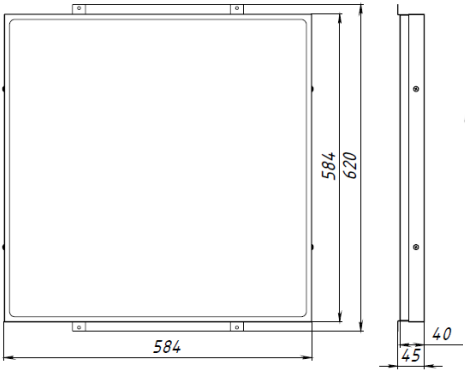

Рисунок 1 – Габаритные размеры светильника.

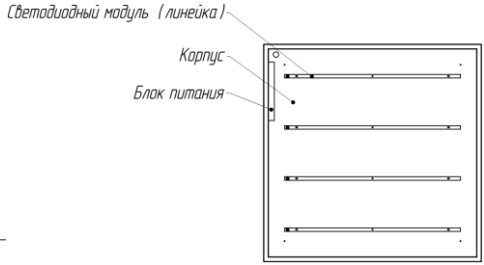

Рисунок 2.

3.2. Светильник Geniled состоит из основных частей (см. рисунок 2):

1 — Стальной корпус. Выполняет функцию основы для расположения основных компонентов светильника, а также функцию радиатора охлаждения. Для обеспечения степени пылевлагозащиты между рассеивателем и корпусом имеется уплотнитель, который прижимается рамкой корпуса. Корпус выполнен из стали толщиной 0,5мм. Базовый цвет – белый.

На корпусе установлены угловые крепления для установки светильника в потолок грильято.2 — Светодиодный модуль. Алюминиевая печатная плата (линейка) со светодиодами. Используемые светодиоды обладают высокой световой отдачей.

3 — Блок питания (драйвер). Предназначен для питания светодиодных линеек. Блок питания имеет один выходной канал, стабилизированный по току, высокий КПД и компактные размеры. Стандартные функции: защита от перегрузки, защита от короткого замыкания, защита от перегрева.

4 — Рассеиватель. Обеспечивает защиту внутренних частей светильника. В зависимости от типа рассеивателя различают световой поток и угол рассеивания (см. таблицу 2). Возможный рассеиватель: микропризма полистирол, опал полистирол.

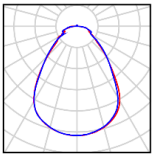

Микропризма тип КСС (Г - глубокая)

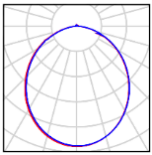

Опал тип КСС (Д - косинусная)

Рисунок 3 - Варианты светораспределения светильника в зависимости от рассеивателя.

3.3. Таблица 2 — Основные световые параметры светодиодных светильников Офис Грильято.

Наименование	Рассеиватель	Угол рас-сеивания	Мощность, Вт	Световой поток, лм	Габаритные размеры без уголков, мм	Масса светильника, кг
Офис Грильято 4000К 20Вт Standart	Микропризма полистирол	90°	20	2050	588x588x40	3,8
Офис Грильято 4000К 20Вт Standart	Опал полистирол	120°	20	1940	588x588x40	3,8
Офис Грильято 4000К 20Вт Standart	Матовое закаленное стекло	120°	20	2050	588x588x40	6,6
Офис Грильято 4000К 30Вт Standart	Микропризма полистирол	90°	30	2910	588x588x40	3,8
Офис Грильято 4000К 30Вт Standart	Опал полистирол	120°	30	3075	588x588x40	3,8
Офис Грильято 4000К 30Вт Standart	Матовое закаленное стекло	120°	30	2910	588x588x40	6,6
Офис Грильято 4000К 40Вт Standart	Микропризма полистирол	90°	40	4100	588x588x40	3,8
Офис Грильято 4000К 40Вт Standart	Опал полистирол	120°	40	3880	588x588x40	3,8
Офис Грильято 4000К 40Вт Standart	Матовое закаленное стекло	120°	40	4100	588x588x40	6,6
Офис Грильято 4000К 50Вт Standart	Микропризма полистирол	90°	50	4850	588x588x40	3,8
Офис Грильято 4000К 50Вт Standart	Опал полистирол	120°	50	5125	588x588x40	3,8
Офис Грильято 4000К 50Вт Standart	Матовое закаленное стекло	120°	50	4850	588x588x40	6,6
Офис Грильято 4000К 60Вт Standart	Микропризма полистирол	90°	60	6150	588x588x40	3,9
Офис Грильято 4000К 60Вт Standart	Опал полистирол	120°	60	5820	588x588x40	3,9
Офис Грильято 4000К 60Вт Standart	Матовое закаленное стекло	120°	60	6150	588x588x40	6,7
Офис Грильято 4000К 80Вт Standart	Микропризма полистирол	90°	80	7760	588x588x40	4,1
Офис Грильято 4000К 80Вт Standart	Опал полистирол	120°	80	8200	588x588x40	4,1
Офис Грильято 4000К 80Вт Standart	Матовое закаленное стекло	120°	80	7760	588x588x40	6,9

4. ТЕХНИКА БЕЗОПАСНОСТИ

4.1. Перед установкой светильника Geniled следует убедиться в отсутствии видимых повреждений корпуса и других частей. При наличии повреждений, эксплуатация светильника Geniled запрещена.

4.2. Электромонтажные работы должны осуществляться квалифицированным персоналом, с группой допуска не менее III в соответствии с ПТЭЭП (Правила Технической Эксплуатации Электроустановок Потребителей) и ПТБЭП (Правила Технической Безопасности Электроустановок Потребителей).

4.3. Работы по монтажу и обслуживанию светильника Geniled должны производиться при отключенном питании электросети и в соответствии с требованиями ПУЭ (Правила Устройства Электроустановок) и ПТЭЭП.

4.4. Перед установкой светильника Geniled необходимо убедиться в соответствии напряжения питающей сети 220В±10% в соответствии с ГОСТ 13109-97.

Подключение светильника Geniled к поврежденной электропроводке запрещено!

5. УСТАНОВКА

5.1. Распакуйте светильник Geniled и убедитесь в отсутствии повреждений корпуса и рассеивателя.

5.2. Перед монтажом к существующей сети отключите питание сети.

5.3. Монтаж в потолок «Грильято»:

5.4. Поверните четыре крепежа на корпусе как показано на рисунке 3.

Рисунок 3.

5.5. Заведите светильник в нишу потолка «Грильято» (Рисунок 6).

5.6. Подключите питание светильника при помощи клеммы, обеспечивающей надежное электрическое соединение. Кабель светильника заранее выведен из корпуса через кабельный уплотнитель. При этом необходимо соблюдать полярность соединения проводов: коричневый — фазный проводник, синий — нейтральный проводник, зеленый/желтый — защитный проводник («земля»). Убедитесь в правильности и надежности соединения. Провода не должны быть в натяжении.

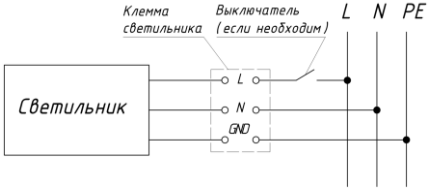

Рисунок 5 – Схема подключения светильника.

5.7. Положите светильник внутрь ячейки «Грильято» (Рисунок 6). Убедитесь, что светильник надежно установлен, проверьте подключение.

5.8. Включите питание сети.

6. ТЕХНИЧЕСКОЕ ОБСЛУЖИВАНИЕ

6.1. Один-два раза в год (зависит от степени загрязнения), необходимо протереть изделие без применения чистящих средств.

6.2. Проверить надежность подключения изделия к сети, при необходимости провести ревизию соединения.

7. УПАКОВКА. ТРАНСПОРТИРОВКА. ХРАНЕНИЕ

7.1. Изделие транспортируется в штатной транспортной упаковке любым видом транспорта при условии его защиты от механических повреждений и непосредственного воздействия атмосферных осадков.

7.2. Допускается хранение изделий без упаковки на стеллажах в закрытых сухих отапливаемых помещениях, в условиях, исключающих воздействие на них нефтепродуктов и агрессивных сред, на расстоянии не менее одного метра от нагревательных приборов.

7.3. Температура хранения от -50 до +50 °С при относительной влажности не более 95 %.

8. УТИЛИЗАЦИЯ

8.1. Светодиодный светильник Geniled не требует специальной утилизации, т.к. в его составе отсутствуют вредные вещества, такие как ртуть и свинец.

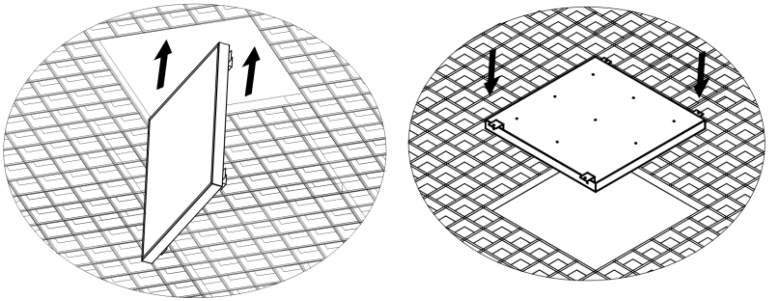

Рисунок 6 - Установка светильника Geniled Офис Грильято в навесной потолок.

УВАЖАЕМЫЙ ПОКУПАТЕЛЬ!

Данный гарантийный талон подтверждает отсутствие каких-либо дефектов в купленном Вами изделии. Условия гарантии действуют в рамках закона «О защите прав потребителей» и регулируются законодательством РФ.

1. УСЛОВИЯ ГАРАНТИИ

1.1. Гарантийное обслуживание производится только в авторизованных сервисных центрах. Транспортировка до сервисного центра осуществляется за счет покупателя.

1.2. На гарантийный ремонт принимается изделие, не имеющее механических повреждений, при предъявлении гарантийного талона изготовителя с отметкой даты продажи, либо иных документов подтверждающих, что гарантийный срок не истек.

1.3. После окончания гарантийного срока гарантийное обслуживание не предоставляется. В случае, если заявка на гарантийное обслуживание была подана до истечения гарантийного срока, гарантийное обслуживание изделия выполняется.

1.4. Изделие принимается на гарантийный ремонт в упаковке, которая обеспечивает сохранность при транспортировке всех комплектующих.

1.5. В случае утери гарантийного талона, гарантийный период составляет 12 месяцев с даты выпуска изделия, согласно закону «О защите прав потребителей».

1.6. Гарантийный срок эксплуатации изделия составляет 60 месяцев со дня продажи покупателю. В случае перепродажи изделия гарантийный срок устанавливается со дня первоначальной продажи изделия.

2. ГАРАНТИЯ НА ИЗДЕЛИЯ И КОМПЛЕКТУЮЩИЕ НЕ ДЕЙСТВУЕТ В СЛЕДУЮЩИХ СЛУЧАЯХ

2.1. Несоблюдения требований установки, подключения, эксплуатации, требований по технике безопасности, описанных в данном руководстве.

2.2. Внесения конструктивных изменений в изделие без согласования с заводом-изготовителем, а также установка комплектующих, не предусмотренных технической документацией и данным руководством.

2.3. Наличия следов вскрытия или ремонта изделия лицами или организациями, не уполномоченными для проведения таких работ.

2.4. Нарушения потребителем правил и условий транспортировки, хранения, монтажа или использования изделия, с нарушением установленных в руководстве условий, или из-за небрежного обращения с изделием.

2.5. Наличия недостатков изделия, в том числе повреждений, вызванных не зависящими от производителя причин, таких как перепады напряжения питающей сети свыше допустимого рабочего значения, превышения диапазона рабочих температур, а также природные явления или стихийные бедствия, пожар и т.п.

2.6. Частичного выхода из строя электронных компонентов, не повлекший за собой спад суммарного светового потока более чем на 30%.

3. СВИДЕТЕЛЬСТВО О ПРИЕМКЕ

Светильник Geniled соответствует требованиям безопасности ТР ТС 004/2011, ТР ТС 020/2011, ТР ЕАЭС 037/2016 и признан годным к эксплуатации.

Производитель: ООО «ИнПродакшн», 620016, Свердловская область, г.Екатеринбург, ул.Амундсена 107.
Email: info@in-prod.ru

Дата выпуска

Модель

60 месяцев

Наименование торговой организации

Дата продажи

Подпись продавца (М.П.)

Товар получен в исправном состоянии. С условиями гарантии ознакомлен и согласен

Подпись покупателя

Более подробная информация на сайте geniled.ru