РУКОВОДСТВО ПО ЭКСПЛУАТАЦИИ
СВЕТОДИОДНЫЕ СВЕТИЛЬНИКИ GENILED СЕРИИ ОФИС ГРИЛЬЯТО IP54

Благодарим за выбор продукции торговой марки Geniled. Перед установкой и эксплуатацией светильника Geniled внимательно ознакомьтесь с данным руководством.

1. ОБЩИЕ СВЕДЕНИЯ И НАЗНАЧЕНИЕ

1.1. Светодиодный светильник Geniled экономичен, долговечен и экологически безопасен. Конструктивные особенности позволяют использовать его для организации оптимизированного освещения на любых объектах (жилых, производственных, складских, офисных, торговых, мест общего пользования, медицинских учреждениях и т.д.). Отличительной особенностью данного светильника является повышенная степень защиты IP54, которая достигается благодаря герметичным уплотнителям и особенностям конструкции корпуса.

1.2. Светильники серии Офис Грильято IP54 предназначены для установки в навесной потолок типа «Грильято» или подобный потолок подходящего посадочного размера. Светильник можно устанавливать накладным или подвесным способом, используя Скобы для монтажа. Более подробно информацию по установке см. в п.5.

1.3. Индекс цветопередачи **Ra90** позволяет использовать светильники в качестве освещения в образовательных (в том числе **дошкольных**) и медицинских учреждениях, в соответствии с **Постановлением Правительства №2255**.

1.4. Аварийные светильники имеют 3 модификации: **EM 1, EM 3, RES 1**.

EM 1 (Emergency 1 hour) предназначен для организации аварийного освещения для эвакуации людей со временем работы 1 час.
EM 3 (Emergency 3 hours) предназначен для организации аварийного освещения для эвакуации людей со временем работы 3 часа.
RES 1 (Reserve 1 hour) предназначен для организации резервного освещения со временем работы 1 час.

1.5. Светильники серии Офис и ЛПО предназначен для установки на ровную поверхность либо в навесной потолок типа «Армстронг».

2. КОМПЛЕКТ ПОСТАВКИ

1.	Светодиодный светильник Geniled	1 шт.
2.	БАП типа EM 1, EM 2 или RES 1 (в зависимости от комплектации)	1 шт.
3.	Упаковка	1 шт.
4.	Клемма соединительная Geniled	1 шт.
5.	Руководство по эксплуатации	1 шт.

3. ТЕХНИЧЕСКИЕ ХАРАКТЕРИСТИКИ

3.1. Основные технические параметры светодиодных светильников:
Диапазон напряжений питания переменного тока (AC), частота питающей сети: 180-264В, 50/60Гц.
Диапазон напряжений питания постоянного тока (DC): 150-250В.
Класс защиты от поражения электрическим током: I.
Коэффициент пульсаций светового потока: <2%
Цветовая температура: 4000 К ± 250 К.
Индекс цветопередачи: **Ra90**.
Степень защиты от воздействия окружающей среды: IP54 (по ГОСТ 14254-2015).
Срок службы[1]: 100 000 часов.
Габаритные размеры светодиодных светильников серии представлены на рисунке 1.
Температура эксплуатации: -15…+50 ^{0}C для модификаций EM 1, EM3.
Температура эксплуатации: 0…+50 ^{0}C для модификаций RES 1.
Вид климатического исполнения по ГОСТ 15150-69: УХЛ4.
Габаритные размеры светодиодных светильников серии Офис, ЛПО представлены на рисунках 2 — 7.
Коэффициент мощности (pf): 0,95*.

[1]Срок службы указан без учета аккумулятора, срок службы аккумулятора см. п.3.4.
*Коэффициент мощности указан для блока питания светильника, коэффициент мощности БАП указан в пункте 3.4.

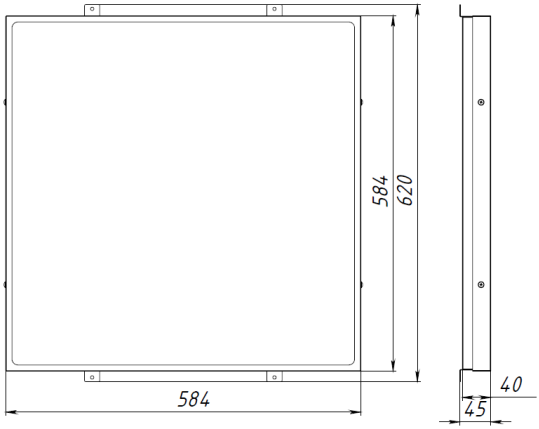

Рисунок 1 – Габаритные размеры* светильников серии Офис Грильято IP54.
***Габаритные размеры указаны без кабельного гермоввода.**

3.2. Светильник Geniled Офис состоит из основных частей (см. рисунок 1):
1 — Стальной корпус. Обеспечивает механическую и климатическую защиту внутренних частей светильника. Выполняет функцию радиатора охлаждения. В зависимости от типа рассеивателя различают световой поток и угол рассеивания (см. таблицу 3).
2 — Светодиодный модуль. Geniled GL-18SMD2835 300-510mA (Standart) или Geniled GL-28SMD2835 300-510mA (Advanced) - алюминиевая печатная плата (линейка) со светодиодами. Используемые светодиоды обладают высокой световой отдачей — 161 лм/Вт и 180 лм/Вт.
3 — Блок питания (драйвер). Предназначен для питания светодиодных линеек. Блок питания имеет один выходной канал, стабилизированный по току 480 мА, высокий КПД и компактные размеры. Стандартные функции: защита от перегрузки, защита от короткого замыкания, защита от перегрева.
4 — Блок аварийного питания. Предназначен для обеспечения бесперебойной работы светодиодных модулей от внешней электрической сети либо от аккумулятора.
5 — Аккумулятор. Возможны два варианта материала аккумулятора - Ni-Cd или Ni-MH. Аккумулятор выдерживает от 500 до 1000 полных циклов срабатываний аварийного режима.

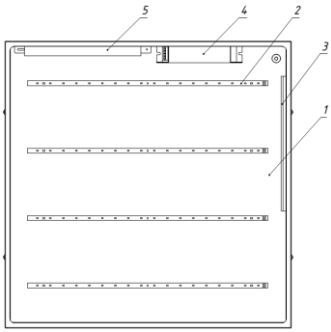

Рисунок 1 — Конструкция автономного аварийного светильника Geniled на примере Офис 595x595.

3.3. Параметры Блока аварийного питания представлены ниже.

Тип	EM 1	EM 3	RES 1
Ток потребления в режиме зарядки, А	0,013	0,014	0,03
Коэффициент мощности, pf	0,8	0,8	0,8
Напряжение аккумулятора, В	6	6	3,6
Емкость аккумулятора, мАч	1000	3000	2000
Время полного заряда, час.	24	24	24
Время работы в аварийном режиме, час.	1	3	1
Защита от полного заряда/разряда	есть	есть	есть
Тип аккумулятора	NiCd	NiCd	NiMH
Срок службы аккумулятора	500 - 1000 полных циклов заряда/разряда		4 года

Перед началом эксплуатации для оптимального срока службы аккумулятора необходимо зарядить аккумулятор в течение не менее 24 часов, после этого полностью разрядить. Для увеличения времени автономной работы рекомендуется провести 3 цикла заряд/разряд.

!ВНИМАНИЕ: Не оставляйте блок в течение двух месяцев без подзарядки, даже если он не используется, так как это приведёт к сокращению срока службы аккумулятора.

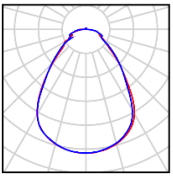

Микропризма
тип КСС (Г - глубокая)

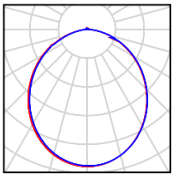

Опал
тип КСС (Д - косинусная)

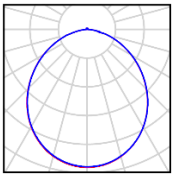

Матовое закаленное стекло
тип КСС (Д – косинусная)

Рисунок 3 - Варианты светораспределения светильника в зависимости от рассеивателя.

Таблица 2 — Основные световые параметры светодиодных светильников серии Офис Грильято.

Наименование	Рассеиватель	Угол рассеи-вания	Мощность, Вт	Световой поток, лм	Габаритные размеры*, мм	Масса светильника, кг
Офис Грильято 4000К 20Вт Standart	Микропризма полистирол	90°	20	2060	584x620x45	3,8
Офис Грильято 4000К 20Вт Standart	Опал полистирол	120°	20	1950	584x620x45	3,8
Офис Грильято 4000К 20Вт Standart	Матовое закаленное стекло	120°	20	2070	584x620x45	6,6
Офис Грильято 4000К 30Вт Standart	Микропризма полистирол	90°	30	3090	584x620x45	3,8
Офис Грильято 4000К 30Вт Standart	Опал полистирол	120°	30	2930	584x620x45	3,8
Офис Грильято 4000К 30Вт Standart	Матовое закаленное стекло	120°	30	3120	584x620x45	6,6
Офис Грильято 4000К 40Вт Standart	Микропризма полистирол	90°	40	4120	584x620x45	3,8
Офис Грильято 4000К 40Вт Standart	Опал полистирол	120°	40	3910	584x620x45	3,8
Офис Грильято 4000К 40Вт Standart	Матовое закаленное стекло	120°	40	4150	584x620x45	6,6
Офис Грильято 4000К 50Вт Standart	Микропризма полистирол	90°	50	5140	584x620x45	3,8
Офис Грильято 4000К 50Вт Standart	Опал полистирол	120°	50	4880	584x620x45	3,8
Офис Грильято 4000К 50Вт Standart	Матовое закаленное стекло	120°	50	5190	584x620x45	6,6
Офис Грильято 4000К 60Вт Standart	Микропризма полистирол	90°	60	6180	584x620x45	3,9
Офис Грильято 4000К 60Вт Standart	Опал полистирол	120°	60	5870	584x620x45	3,9
Офис Грильято 4000К 60Вт Standart	Матовое закаленное стекло	120°	60	6230	584x620x45	6,7
Офис Грильято 4000К 80Вт Standart	Микропризма полистирол	90°	80	8230	584x620x45	4,1
Офис Грильято 4000К 80Вт Standart	Опал полистирол	120°	80	7820	584x620x45	4,1
Офис Грильято 4000К 80Вт Standart	Матовое закаленное стекло	120°	80	8300	584x620x45	6,9
Офис Грильято 4000К 100Вт Standart	Микропризма полистирол	90°	100	10300	584x620x45	4,3
Офис Грильято 4000К 100Вт Standart	Опал полистирол	120°	100	9770	584x620x45	4,3
Офис Грильято 4000К 100Вт Standart	Матовое закаленное стекло	120°	100	10380	584x620x45	7,1

***Габаритные размеры указаны без кабельного гермоввода.**

4. ТЕХНИКА БЕЗОПАСНОСТИ

4.1. Перед установкой светильника Geniled следует убедиться в отсутствии видимых повреждений корпуса и других частей. При наличии повреждений, эксплуатация светильника Geniled запрещена.

4.2. Электромонтажные работы должны осуществляться квалифицированным персоналом, с группой допуска не менее III в соответствии с ПТЭЭП (Правила Технической Эксплуатации Электроустановок Потребителей) и ПТБЭП (Правила Технической Безопасности Электроустановок Потребителей).

4.3. Работы по монтажу и обслуживанию светильника Geniled должны производиться при отключенном питании электросети и в соответствии с требованиями ПУЭ (Правила Устройства Электроустановок) и ПТЭЭП.

4.4. Перед установкой светильника Geniled необходимо убедиться в соответствии напряжения питающей сети 220В±10% в соответствии с ГОСТ 13109-97.

Подключение светильника Geniled к поврежденной электропроводке запрещено!

5. УСТАНОВКА

5.1. Распакуйте светильник Geniled и убедитесь в отсутствии повреждений корпуса и рассеивателя.

5.2. Перед монтажом к существующей сети отключите питание сети.

5.3. Светильник серии Офис предназначен для установки в потолок типа «Грильято» либо подобный подвесной потолок, обеспечивающий надежную фиксацию светильника. Перед монтажом извлеките декоративную потолочную панель из ячейки, в которую планируется установка светильника.

5.4. Заведите светильник в нишу потолка «Грильято» (Рисунок 4).

5.5. Произведите надежное соединение кабеля светильника с питающим кабелем. Для этого используйте клеммную колодку Geniled (в комплекте со светильником) либо другой подходящий способ соединения проводов, обеспечивающий надежное соединение и хороший электрический контакт (сечение провода – 0,75 мм²). При этом необходимо соблюдать полярность соединения проводов: коричневый — рабочий фазный проводник, черный – аварийный фазный проводник, синий — нейтральный проводник, зеленый/желтый — защитный проводник («земля»), см. схемы на рисунке 10.

5.6. При подключении светильника по схеме на рисунке 10, а (рабочий фазный проводник и аварийный фазный проводник напрямую подключены к сетевому фазному проводнику), он будет светиться в постоянном рабочем режиме (постоянный режим). В случае возникновения аварийного отключения электроэнергии светильник автоматически перейдет в аварийный режим.

5.7. Если предполагается включать и выключать светильник в рабочем режиме, присоедините фазный рабочий провод (Lраб.) к клемме Lраб. через выключатель (см. рисунок 5, б). В данном случае возможно включение/отключение рабочего освещения через выключатель. В случае возникновения аварийного отключения электроэнергии светильник автоматически перейдет в аварийный режим при любом положении выключателя.
5.8. Убедитесь в правильности и надежности соединения. Провода не должны быть в натяжении.
5.9. Установите светильник Geniled на монтируемое место (Рисунок 8). Следите за тем, чтобы кабель не оказался зажат между элементами конструкции потолка и светильника. Убедитесь, что светильник надежно закреплен на потолке.
5.10.Включите питание сети.
5.11.Перед началом эксплуатации для оптимального срока службы аккумулятора необходимо зарядить аккумулятор в течение не менее 24 часов, после этого полностью разрядить. Для увеличения времени автономной работы рекомендуется провести 3 цикла заряд/разряд.
!ВНИМАНИЕ: Не оставляйте блок в течение двух месяцев без подзарядки, даже если он не используется, так как это приведёт к сокращению срока службы аккумулятора.

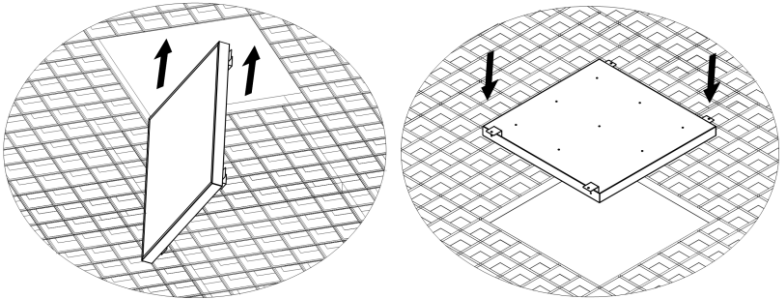

Рисунок 4 — Установка светильника Geniled серии Офис Грильято IP54 в подвесной потолок.

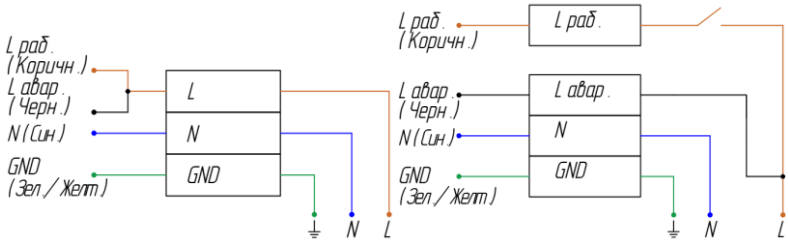

а) б)

Рисунок 5 — Схема подключения аварийного светильника:
а) без выключателя (постоянный режим); б) с выключателем (включение/выключение рабочего освещения).

6. ТЕХНИЧЕСКОЕ ОБСЛУЖИВАНИЕ

6.1. Один-два раза в год (зависит от степени загрязнения), необходимо протереть изделие без применения чистящих средств.
6.2. Проверить надежность подключения изделия к сети, при необходимости провести ревизию соединения.

7. УПАКОВКА. ТРАНСПОРТИРОВКА. ХРАНЕНИЕ

7.1. Изделие транспортируется в штатной транспортной упаковке любым видом транспорта при условии его защиты от механических повреждений и непосредственного воздействия атмосферных осадков.
7.2. Допускается хранение изделий без упаковки на стеллажах в закрытых сухих отапливаемых помещениях, в условиях, исключающих воздействие на них нефтепродуктов и агрессивных сред, на расстоянии не менее одного метра от нагревательных приборов.
7.3. Температура хранения от -50 до +50 °С при относительной влажности не более 95 %.

8. УТИЛИЗАЦИЯ

8.1. Светодиодный светильник Geniled не требует специальной утилизации, т.к. в его составе отсутствуют вредные вещества, такие как ртуть и свинец.

УВАЖАЕМЫЙ ПОКУПАТЕЛЬ!

Данный гарантийный талон подтверждает отсутствие каких-либо дефектов в купленном Вами изделии. Условия гарантии действуют в рамках закона «О защите прав потребителей» и регулируются законодательством РФ.

9. УСЛОВИЯ ГАРАНТИИ

9.1. Гарантийное обслуживание производится только в авторизованных сервисных центрах. Транспортировка до сервисного центра осуществляется за счет покупателя.

9.2. На гарантийный ремонт принимается изделие, не имеющее механических повреждений, при предъявлении гарантийного талона изготовителя с отметкой даты продажи, либо иных документов подтверждающих, что гарантийный срок не истек.

9.3. После окончания гарантийного срока гарантийное обслуживание не предоставляется. В случае, если заявка на гарантийное обслуживание была подана до истечения гарантийного срока, гарантийное обслуживание изделия выполняется.

9.4. Изделие принимается на гарантийный ремонт в упаковке, которая обеспечивает сохранность при транспортировке всех комплектующих.

9.5. В случае утери гарантийного талона, гарантийный период составляет 12 месяцев с даты выпуска изделия, согласно закону «О защите прав потребителей».

9.6. Гарантийный срок эксплуатации изделия составляет 60 месяцев со дня продажи покупателю. В случае перепродажи изделия гарантийный срок устанавливается со дня первоначальной продажи изделия.

10. ГАРАНТИЯ НА ИЗДЕЛИЯ И КОМПЛЕКТУЮЩИЕ НЕ ДЕЙСТВУЕТ В СЛЕДУЮЩИХ СЛУЧАЯХ

10.1. Несоблюдения требований установки, подключения, эксплуатации, требований по технике безопасности, описанных в данном руководстве.

10.2. Внесения конструктивных изменений в изделие без согласования с заводом-изготовителем, а также установка комплектующих, не предусмотренных технической документацией и данным руководством.

10.3. Наличия следов вскрытия или ремонта изделия лицами или организациями, не уполномоченными для проведения таких работ.

10.4. Нарушения потребителем правил и условий транспортировки, хранения, монтажа или использования изделия, с нарушением установленных в руководстве условий, или из-за небрежного обращения с изделием.

10.5. Наличия недостатков изделия, в том числе повреждений, вызванных не зависящими от производителя причин, таких как перепады напряжения питающей сети свыше допустимого рабочего значения, превышения диапазона рабочих температур, а также природные явления или стихийные бедствия, пожар и т.п.

10.6. Частичного выхода из строя электронных компонентов, не повлекший за собой спад суммарного светового потока более чем на 30%.

11. СВИДЕТЕЛЬСТВО О ПРИЕМКЕ

Светильник Geniled соответствует требованиям безопасности ТР ТС 004/2011, ТР ТС 020/2011, ТР ЕАЭС 037/2016 и признан годным к эксплуатации.

Производитель: ООО «ИнПродакшн», 620016, Свердловская область, г.Екатеринбург, ул.Амундсена 107.
Email: info@in-prod.ru

Дата выпуска

Модель

60 месяцев

Наименование торговой организации

Дата продажи

Подпись продавца (М.П.)

Товар получен в исправном состоянии. С условиями гарантии ознакомлен и согласен

Подпись покупателя

Более подробная информация на сайте geniled.ru