РУКОВОДСТВО ПО ЭКСПЛУАТАЦИИ
СВЕТОДИОДНЫЕ СВЕТИЛЬНИКИ GENILED СЕРИИ ОФИС IP54

Благодарим за выбор продукции торговой марки Geniled. Перед установкой и эксплуатацией светильника Geniled внимательно ознакомьтесь с данным руководством.

1. ОБЩИЕ СВЕДЕНИЯ И НАЗНАЧЕНИЕ

1.1. Светодиодный светильник Geniled экономичен, долговечен и экологически безопасен. Конструктивные особенности позволяют использовать его для организации оптимизированного освещения на любых объектах (жилых, производственных, складских, офисных, торговых, мест общего пользования, медицинских учреждениях и т.д.). Отличительной особенностью данного светильника является повышенная степень защиты IP54, которая достигается благодаря герметичным уплотнителям и особенностям конструкции корпуса.

1.2. Светильники серии Офис IP54 предназначены для установки накладным или подвесным способом, используя Скобы для монтажа. Более подробно информацию по установке см. в п.5.

2. КОМПЛЕКТ ПОСТАВКИ

1.	Светодиодный светильник Geniled	1 шт.
2.	Упаковка	1 шт.
3.	Клемма соединительная	1 шт.
4.	Руководство по эксплуатации	1 шт.

3. ТЕХНИЧЕСКИЕ ХАРАКТЕРИСТИКИ

3.1. Основные технические параметры светодиодных светильников:

Диапазон напряжений питания переменного тока (AC), частота питающей сети: 180-264В, 50/60Гц.

Диапазон напряжений питания постоянного тока (DC): 150-250В.

Класс защиты от поражения электрическим током: I.

Коэффициент мощности (pf): 0,95.

Коэффициент пульсаций светового потока: <2%

Цветовая температура: 3000 К ± 250 К, 4000 К ± 250 К или 5000 К ± 250 К (на выбор, см. таблицу 2).

Индекс цветопередачи: Ra82.

Степень защиты от воздействия окружающей среды: IP54 (по ГОСТ 14254-2015).

Температура эксплуатации: -45...+50 ^{0}С.

Вид климатического исполнения УХЛ4 по ГОСТ 15150-69.

Срок службы: 100000 часов.

Габаритные размеры светодиодных светильников серии Офис представлены на рисунке 1.

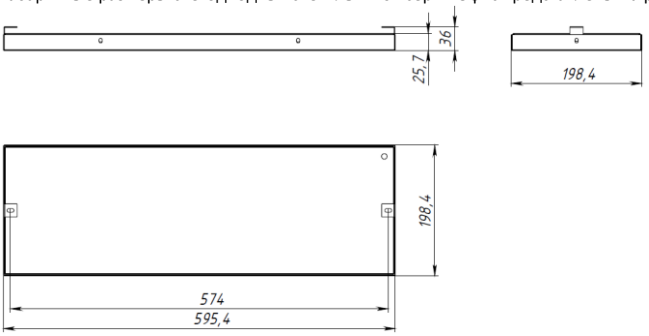

Рисунок 1 – Габаритные размеры светильников серии Офис IP54.

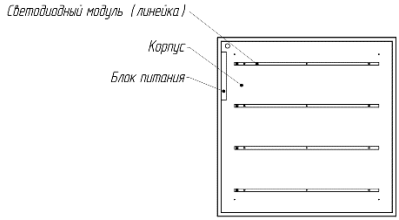

Рисунок 2 – Состав светильника Geniled Офис.

Микропризма тип КСС (Г - глубокая) | Опал тип КСС (Д - косинусная) | Матовое закаленное стекло тип КСС (Д – косинусная)

Рисунок 3 - Варианты светораспределения светильника в зависимости от рассеивателя.

Светильник Geniled состоит из основных частей (см. рисунок 2):

1 — Стальной корпус. Выполняет функцию основы для расположения основных компонентов светильника, а также функцию радиатора охлаждения. Для обеспечения степени пылевлагозащиты между рассеивателем и корпусом имеется уплотнитель, который прожимается рамкой корпуса. Корпус выполнен из стали толщиной 0,5мм. Базовый цвет – белый.

2 — Светодиодный модуль. Алюминиевая печатная плата (линейка) со светодиодами. Используемые светодиоды обладают высокой световой отдачей.

3 — Блок питания (драйвер). Предназначен для питания светодиодных линеек. Блок питания имеет один выходной канал, стабилизированный по току, высокий КПД и компактные размеры. Стандартные функции: защита от перегрузки, защита от короткого замыкания, защита от перегрева.

4 — Рассеиватель. Обеспечивает защиту внутренних частей светильника. В зависимости от типа рассеивателя различают световой поток и угол рассеивания (см. таблицу 2).

Возможный рассеиватель: микропризма, опал — полистирол; матовое закаленное стекло.

Таблица 2 — Основные световые параметры светодиодных светильников серии Офис.

Наименование	Рассеиватель	Угол рассеи-вания	Мощ-ность, Вт	Световой поток, лм	Габаритные размеры, мм	Вес, кг
Офис 595x200x25 3000K 20Вт Standart	Микропризма полистирол	90°	20	2570	595x200x25	2,5
Офис 595x200x25 3000K 20Вт Standart	Опал полистирол	120°	20	2370	595x200x25	2,5
Офис 595x200x25 4000K 20Вт Standart	Микропризма полистирол	90°	20	2660	595x200x25	2,5
Офис 595x200x25 4000K 20Вт Standart	Опал полистирол	120°	20	2470	595x200x25	2,5
Офис 595x200x25 5000K 20Вт Standart	Микропризма полистирол	90°	20	2660	595x200x25	2,5
Офис 595x200x25 5000K 20Вт Standart	Опал полистирол	120°	20	2470	595x200x25	2,5
Офис 595x200x25 3000K 30Вт Standart	Микропризма полистирол	90°	30	3850	595x200x25	2,5
Офис 595x200x25 3000K 30Вт Standart	Опал полистирол	120°	30	3560	595x200x25	2,5
Офис 595x200x25 4000K 30Вт Standart	Микропризма полистирол	90°	30	3990	595x200x25	2,5
Офис 595x200x25 4000K 30Вт Standart	Опал полистирол	120°	30	3710	595x200x25	2,5
Офис 595x200x25 5000K 30Вт Standart	Микропризма полистирол	90°	30	3990	595x200x25	2,5
Офис 595x200x25 5000K 30Вт Standart	Опал полистирол	120°	30	3710	595x200x25	2,5
Офис 595x200x25 3000K 40Вт Standart	Микропризма полистирол	90°	40	5130	595x200x25	2,5
Офис 595x200x25 3000K 40Вт Standart	Опал полистирол	120°	40	4750	595x200x25	2,5
Офис 595x200x25 4000K 40Вт Standart	Микропризма полистирол	90°	40	5320	595x200x25	2,5
Офис 595x200x25 4000K 40Вт Standart	Опал полистирол	120°	40	4940	595x200x25	2,5
Офис 595x200x25 5000K 40Вт Standart	Микропризма полистирол	90°	40	5320	595x200x25	2,5
Офис 595x200x25 5000K 40Вт Standart	Опал полистирол	120°	40	4940	595x200x25	2,5
Офис 595x200x25 3000K 20Вт Advanced	Микропризма полистирол	90°	20	2790	595x200x25	2,5
Офис 595x200x25 3000K 20Вт Advanced	Опал полистирол	120°	20	2640	595x200x25	2,5
Офис 595x200x25 4000K 20Вт Advanced	Микропризма полистирол	90°	20	2910	595x200x25	2,5
Офис 595x200x25 4000K 20Вт Advanced	Опал полистирол	120°	20	2750	595x200x25	2,5
Офис 595x200x25 5000K 20Вт Advanced	Микропризма полистирол	90°	20	2910	595x200x25	2,5
Офис 595x200x25 5000K 20Вт Advanced	Опал полистирол	120°	20	2750	595x200x25	2,5
Офис 595x200x25 3000K 30Вт Advanced	Микропризма полистирол	90°	30	4190	595x200x25	2,5
Офис 595x200x25 3000K 30Вт Advanced	Опал полистирол	120°	30	3960	595x200x25	2,5
Офис 595x200x25 4000K 30Вт Advanced	Микропризма полистирол	90°	30	4360	595x200x25	2,5
Офис 595x200x25 4000K 30Вт Advanced	Опал полистирол	120°	30	4130	595x200x25	2,5
Офис 595x200x25 5000K 30Вт Advanced	Микропризма полистирол	90°	30	4360	595x200x25	2,5
Офис 595x200x25 5000K 30Вт Advanced	Опал полистирол	120°	30	4130	595x200x25	2,5
Офис 595x200x25 3000K 40Вт Advanced	Микропризма полистирол	90°	40	5590	595x200x25	2,5
Офис 595x200x25 3000K 40Вт Advanced	Опал полистирол	120°	40	5280	595x200x25	2,5
Офис 595x200x25 4000K 40Вт Advanced	Микропризма полистирол	90°	40	5810	595x200x25	2,5
Офис 595x200x25 4000K 40Вт Advanced	Опал полистирол	120°	40	5510	595x200x25	2,5
Офис 595x200x25 5000K 40Вт Advanced	Микропризма полистирол	90°	40	5810	595x200x25	2,5
Офис 595x200x25 5000K 40Вт Advanced	Опал полистирол	120°	40	5510	595x200x25	2,5

4. ТЕХНИКА БЕЗОПАСНОСТИ

4.1. Перед установкой светильника Geniled следует убедиться в отсутствии видимых повреждений корпуса и других частей. При наличии повреждений, эксплуатация светильника Geniled запрещена.

4.2. Электромонтажные работы должны осуществляться квалифицированным персоналом, с группой допуска не менее III в соответствии с ПТЭЭП (Правила Технической Эксплуатации Электроустановок Потребителей) и ПТБЭП (Правила Технической Безопасности Электроустановок Потребителей).

4.3. Работы по монтажу и обслуживанию светильника Geniled должны производиться при отключенном питании электросети и в соответствии с требованиями ПУЭ (Правила Устройства Электроустановок) и ПТЭЭП.

4.4. Перед установкой светильника Geniled необходимо убедиться в соответствии напряжения питающей сети 220В±10% в соответствии с ГОСТ 13109-97.

Подключение светильника Geniled к поврежденной электропроводке запрещено!

5. УСТАНОВКА

5.1. Распакуйте светильник Geniled и убедитесь в отсутствии повреждений корпуса и рассеивателя.

5.2. Перед монтажом к существующей сети отключите питание сети.

5.3. **Встраиваемый монтаж.** Установка светильника Geniled в подвесной потолок.

5.3.1. Светильник серии Офис предназначен для установки в потолок типа «Армстронг» либо подобный подвесной потолок, обеспечивающий надежную фиксацию светильника размером 595x595. Перед монтажом извлеките декоративную потолочную панель из ячейки, в которую планируется установка светильника.

5.3.2. Произведите надежное соединение кабеля светильника с питающим кабелем. Для этого используйте клеммную колодку Geniled (в комплекте со светильником) либо другой подходящий способ соединения проводов, обеспечивающий надежное соединение и хороший электрический контакт. При этом необходимо соблюдать полярность соединения проводов: коричневый — фазный проводник, синий — нейтральный проводник, зеленый/желтый — защитный проводник («земля»). Убедитесь в правильности и надежности соединения. Провода не должны быть в натяжении.

5.3.3. Установите светильник Geniled на монтируемое место (Рисунок 4). Следите за тем, чтобы кабель не оказался зажат между элементами конструкции потолка и светильника. Убедитесь, что светильник надежно закреплен на потолке.

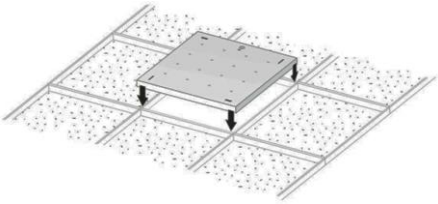

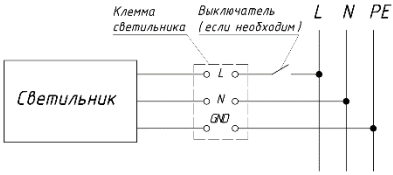

Рисунок 4 — Установка светильника Geniled серии Офис в подвесной потолок. Рисунок – Схема подключения светильника.

5.3.4. Включите питание сети.

5.4. **Накладной монтаж**. Установка светильника Geniled на ровную поверхность накладным способом.

5.4.1. Для монтажа используйте Уголок для накладного монтажа.

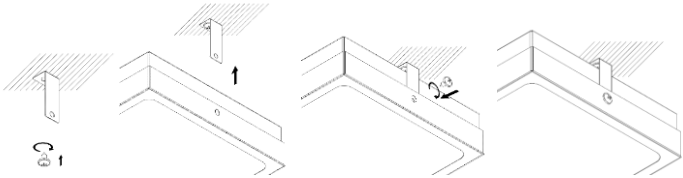

Рисунок 5.

5.5. **Подвесной монтаж.** Установка светильника Geniled на тросовые подвесы.

5.5.1. Установите на светильнике тросовые подвесы через монтажные ушки. Рекомендуется использовать комплект подвесного монтажа Geniled. Для монтажа светильника серии Офис необходимо 2 комплекта.

5.5.2. Разметьте на монтажной поверхности места расположения отверстий. Подготовьте отверстия.

5.5.3. Установите подвесы на монтируемой поверхности.

5.5.4. Произведите надежное соединение кабеля светильника с питающим кабелем. Для этого используйте клеммную колодку Geniled (в комплекте со светильником) либо другой подходящий способ соединения проводов, обеспечивающий надежное соединение и хороший электрический контакт. При этом необходимо соблюдать полярность соединения проводов: коричневый — фазный проводник, синий — нейтральный проводник, зеленый/желтый — защитный проводник («земля»). Убедитесь в правильности и надежности соединения. Провода не должны быть в натяжении.

5.6. Включите питание сети.

6. ТЕХНИЧЕСКОЕ ОБСЛУЖИВАНИЕ

6.1. Один-два раза в год (зависит от степени загрязнения), необходимо протереть изделие без применения чистящих средств.

6.2. Проверить надежность подключения изделия к сети, при необходимости провести ревизию соединения.

7. УПАКОВКА. ТРАНСПОРТИРОВКА. ХРАНЕНИЕ

7.1. Изделие транспортируется в штатной транспортной упаковке любым видом транспорта при условии его защиты от механических повреждений и непосредственного воздействия атмосферных осадков.

7.2. Допускается хранение изделий без упаковки на стеллажах в закрытых сухих отапливаемых помещениях, в условиях, исключающих воздействие на них нефтепродуктов и агрессивных сред, на расстоянии не менее одного метра от нагревательных приборов.

7.3. Температура хранения от -50 до +50 °С при относительной влажности не более 95 %.

8. УТИЛИЗАЦИЯ

8.1. Светодиодный светильник Geniled не требует специальной утилизации, т.к. в его составе отсутствуют вредные вещества, такие как ртуть и свинец.

УВАЖАЕМЫЙ ПОКУПАТЕЛЬ!

Данный гарантийный талон подтверждает отсутствие каких-либо дефектов в купленном Вами изделии. Условия гарантии действуют в рамках закона «О защите прав потребителей» и регулируются законодательством РФ.

9. УСЛОВИЯ ГАРАНТИИ

9.1. Гарантийное обслуживание производится только в авторизованных сервисных центрах. Транспортировка до сервисного центра осуществляется за счет покупателя.

9.2. На гарантийный ремонт принимается изделие, не имеющее механических повреждений, при предъявлении гарантийного талона изготовителя с отметкой даты продажи, либо иных документов подтверждающих, что гарантийный срок не истек.

9.3. После окончания гарантийного срока гарантийное обслуживание не предоставляется. В случае, если заявка на гарантийное обслуживание была подана до истечения гарантийного срока, гарантийное обслуживание изделия выполняется.

9.4. Изделие принимается на гарантийный ремонт в упаковке, которая обеспечивает сохранность при транспортировке всех комплектующих.

9.5. В случае утери гарантийного талона, гарантийный период составляет 12 месяцев с даты выпуска изделия, согласно закону «О защите прав потребителей».

9.6. Гарантийный срок эксплуатации изделия составляет 60 месяцев со дня продажи покупателю. В случае перепродажи изделия гарантийный срок устанавливается со дня первоначальной продажи изделия.

10. ГАРАНТИЯ НА ИЗДЕЛИЯ И КОМПЛЕКТУЮЩИЕ НЕ ДЕЙСТВУЕТ В СЛЕДУЮЩИХ СЛУЧАЯХ

10.1. Несоблюдения требований установки, подключения, эксплуатации, требований по технике безопасности, описанных в данном

руководстве.

10.2. Внесения конструктивных изменений в изделие без согласования с заводом-изготовителем, а также установка комплектующих, не предусмотренных технической документацией и данным руководством.

10.3. Наличия следов вскрытия или ремонта изделия лицами или организациями, не уполномоченными для проведения таких работ.

10.4. Нарушения потребителем правил и условий транспортировки, хранения, монтажа или использования изделия, с нарушением установленных в руководстве условий, или из-за небрежного обращения с изделием.

10.5. Наличия недостатков изделия, в том числе повреждений, вызванных не зависящими от производителя причин, таких как перепады напряжения питающей сети свыше допустимого рабочего значения, превышения диапазона рабочих температур, а также природные явления или стихийные бедствия, пожар и т.п.

10.6. Частичного выхода из строя электронных компонентов, не повлекший за собой спад суммарного светового потока более чем на 30%.

11. СВИДЕТЕЛЬСТВО О ПРИЕМКЕ

Светильник Geniled соответствует требованиям безопасности ТР ТС 004/2011, ТР ТС 020/2011, ТР ЕАЭС 037/2016 и признан годным к эксплуатации.

Производитель: ООО «ИнПродакшн», 620016, Свердловская область, г.Екатеринбург, ул.Амундсена 107.
Email: info@in-prod.ru

Дата выпуска

Модель

60 месяцев

Наименование торговой организации

Дата продажи

Подпись продавца (М.П.)

Товар получен в исправном состоянии. С условиями гарантии ознакомлен и согласен

Подпись покупателя

Более подробная информация на сайте geniled.ru