# ПАСПОРТ ИЗДЕЛИЯ/РУКОВОДСТВО ПО ЭКСПЛУАТАЦИИ
# ЗАКЛАДНАЯ АНКЕРНАЯ GENILED PARK Z150-300-SA16

Благодарим за выбор продукции Geniled Park. Перед установкой и эксплуатацией внимательно ознакомьтесь с данным паспортом изделия.

## 1. ОБЩИЕ СВЕДЕНИЯ И НАЗНАЧЕНИЕ

Анкерная закладная на стилобат высотой 300 мм представляет собой конструкцию из стальных прутков, которая устанавливается на указанную часть сооружения с последующей заливкой ее бетоном, что обеспечивает монтаж опор освещения жилых пространств современных комплексов.

## 2. КОМПЛЕКТ ПОСТАВКИ

| | | |
|---|---|---|
| 1. | Закладная анкерная Geniled Park Z150-300-SA16 | 1 шт. |
| 2. | Упаковка | 1 шт. |
| 3. | Паспорт изделия | 1 шт. |

## 3. ТЕХНИЧЕСКИЕ ХАРАКТЕРИСТИКИ

3.1. Основные технические параметры закладной анкерной Geniled Park Z150-300-SA16 представлены ниже:

| | |
|---|---|
| Габаритные и присоединительные размеры | См. рис. 1 |
| Материал | Сталь 40Х ГОСТ 4543-2016 |
| Высота, мм | 300 |
| Масса, кг | 4 |
| Посадочный диаметр фланца, мм | 150 |
| Покрытие | Цинконаполненный грунт |
| Климатический район эксплуатации | УХЛ1 |
| Категория транспортирования | 8 |
| Категория хранения | 7 |

3.2. Полное наименование изделия и его расшифровка:

*Закладная анкерная Geniled Park Z150-300-SA16*

- Z150 — Посадочный диаметр, мм
- 300 — Высота изделия, мм
- SA16 — Диаметр наружной резьбы, мм

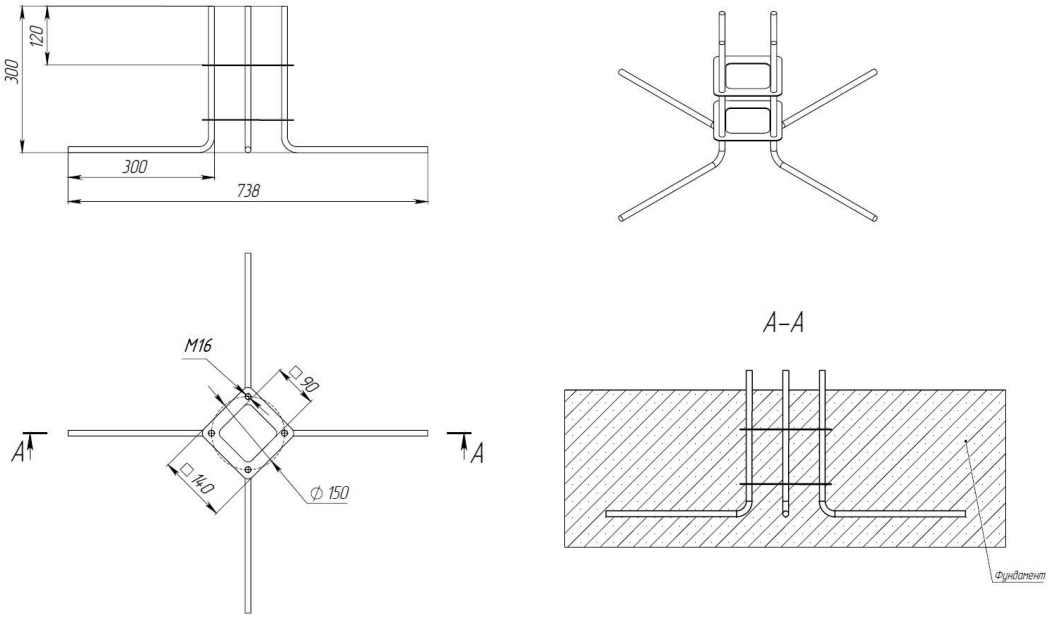


Рисунок 1. Габаритные размеры закладной анкерной Geniled Park Z150-300-SA16.

## 4. УКАЗАНИЯ ПО МОНТАЖУ

4.1. Закладные анкерные необходимо устанавливать на стилобат и заливать их бетоном. Крепление к ним осуществляется 4 комплектами крепежных элементов размера **М16:** 2 гайки, 2 шайбы, 2 гровера (см. рис.3).

4.2. После монтажа резьбовая часть закладной должна выступать над верхней гайкой на 2-3 витка.

4.3. При расчете фундаментов силовых опор в качестве расчетной нагрузки принимать нормативную нагрузку на стойку основания с коэффициентом перегрузки К=1,3.

4.4. Монтаж изделия может производится юридическими и физическими лицами, располагающими необходимой для этого материально-технической базой и квалификацией.

## 5. УКАЗАНИЯ ПО ПОДКЛЮЧЕНИЮ

5.1. Подключение комплекта освещения к питающей сети необходимо производить 3х жильным кабелем сечением до 16 мм2.

5.2. Питающий кабель прокладывается в бетоне и выводится строго по центру посадочного диаметра фланца для последующего размещения в стойке.

5.3. Произвести герметичное соединение кабеля комплекта освещения с питающим кабелем. Используйте влагозащищенные вводные боксы или муфты (в комплект поставки не входят).

5.4. Внимание! Подключение комплекта освещения Geniled к заземлению обязательно! (См фото 1)

5.5. Схема подключения комплекта освещения к питающей сети на рисунке 2.

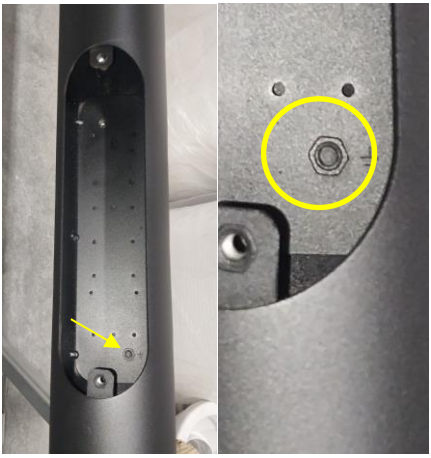

Фото 1. Клемма заземления на стойке светильника (на примере опоры круглого сечения).

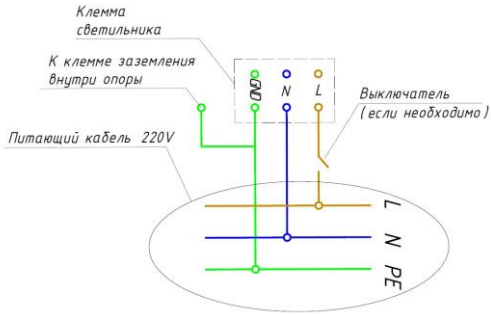


Рисунок 2. Подключение светильника к сети ~220В.

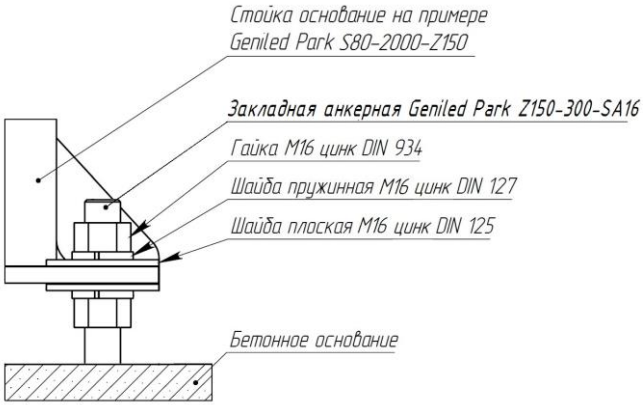


Рисунок 3. Узел крепления стойки на анкерную закладную

**УВАЖАЕМЫЙ ПОКУПАТЕЛЬ!**

Данный гарантийный талон подтверждает отсутствие каких-либо дефектов в купленном Вами изделии. Условия гарантии действуют в рамках закона «О защите прав потребителей» и регулируются законодательством РФ.

## 6. УСЛОВИЯ ГАРАНТИИ

6.1. Гарантийное обслуживание производится только в авторизованных сервисных центрах. Транспортировка до сервисного центра осуществляется за счет покупателя.

6.2. На гарантийный ремонт принимается изделие, не имеющее механических повреждений, при предъявлении гарантийного талона изготовителя с отметкой даты продажи, либо иных документов подтверждающих, что гарантийный срок не истек.

6.3. После окончания гарантийного срока гарантийное обслуживание не предоставляется. В случае, если заявка на гарантийное обслуживание была подана до истечения гарантийного срока, гарантийное обслуживание изделия выполняется.

6.4. Изделие принимается на гарантийный ремонт в упаковке, которая обеспечивает сохранность при транспортировке всех комплектующих.

6.5. В случае утери гарантийного талона, гарантийный период составляет 12 месяцев с даты выпуска изделия, согласно закону «О защите прав потребителей».

6.6. Гарантийный срок эксплуатации изделия составляет 60 месяцев со дня продажи покупателю. В случае перепродажи изделия гарантийный срок устанавливается со дня первоначальной продажи изделия.

## 7. ГАРАНТИЯ НА ИЗДЕЛИЯ И КОМПЛЕКТУЮЩИЕ НЕ ДЕЙСТВУЕТ В СЛЕДУЮЩИХ СЛУЧАЯХ

7.1. Несоблюдения требований установки, подключения, эксплуатации, требований по технике безопасности, описанных в данном руководстве.

7.2. Внесения конструктивных изменений в изделие без согласования с заводом-изготовителем, а также установка комплектующих, не предусмотренных технической документацией и данным руководством.

7.3. Наличия следов вскрытия или ремонта изделия лицами или организациями, не уполномоченными для проведения таких работ.

7.4. Нарушения потребителем правил и условий транспортировки, хранения, монтажа или использования изделия, с нарушением установленных в руководстве условий, или из-за небрежного обращения с изделием.

7.5. Наличия недостатков изделия, в том числе повреждений, вызванных не зависящими от производителя причин, таких как перепады напряжения питающей сети свыше допустимого рабочего значения, превышения диапазона рабочих температур, а также природные явления или стихийные бедствия, пожар и т.п.

7.6. Частичного выхода из строя электронных компонентов, не повлекший за собой спад суммарного светового потока более чем на 30%.

## 8. СВИДЕТЕЛЬСТВО О ПРИЕМКЕ

Светильник Geniled соответствует требованиям безопасности ТР ТС 004/2011, ТР ТС 020/2011 и признан годным к эксплуатации.

Производитель: ООО «ИнПродакшн», 620016, г. Екатеринбург, а/я 155.
Email: info@in-prod.ru

_____
Дата выпуска

_____
Модель

60 месяцев

_____
Наименование торговой организации

_____
Дата продажи

_____
Подпись продавца (М.П.)

Товар получен в исправном состоянии. С условиями гарантии ознакомлен и согласен

_____
Подпись покупателя

Более подробная информация на сайте geniled.ru