РУКОВОДСТВО ПО ЭКСПЛУАТАЦИИ
АВТОНОМНЫЕ АВАРИЙНЫЕ СВЕТОДИОДНЫЕ СВЕТИЛЬНИКИ GENILED
СЕРИИ ГРИЛЬЯТО

Благодарим за выбор продукции торговой марки Geniled. Перед установкой и эксплуатацией светильника Geniled внимательно ознакомьтесь с данным руководством.

1. ОБЩИЕ СВЕДЕНИЯ И НАЗНАЧЕНИЕ

1.1. Автономный аварийный светодиодный светильник Geniled экономичен, долговечен и экологически безопасен. Конструктивные особенности позволяют использовать его для организации оптимизированного освещения на любых объектах (жилых, производственных, складских, офисных, торговых, мест общего пользования и т.д.). Автономный аварийный светильник оснащен блоком аварийного питания и предназначены для организации основного и аварийного освещения.

1.2. Аварийные светильники имеют 3 модификации: **EM 1, EM 3, RES 1**.

EM 1 (Emergency 1 hour) предназначен для организации аварийного освещения для эвакуации людей со временем работы 1 час.

EM 3 (Emergency 3 hours) предназначен для организации аварийного освещения для эвакуации людей со временем работы 3 часа.

RES 1 (Reserve 1 hour) предназначен для организации резервного освещения со временем работы 1 час.

1.3. Светильники серии Грильято предназначен для установки в навесной потолок типа «Грильято».

2. КОМПЛЕКТ ПОСТАВКИ

1.	Светодиодный светильник Geniled	1 шт.
2.	БАП типа EM 1, EM 3 или RES 1 (в зависимости от комплектации)	1 шт.
3.	Упаковка	1 шт.
4.	Клемма соединительная Geniled	1 шт.
5.	Руководство по эксплуатации	1 шт.

3. ТЕХНИЧЕСКИЕ ХАРАКТЕРИСТИКИ

3.1. Основные технические параметры светодиодных светильников:

Диапазон напряжений питания переменного тока (AC), частота питающей сети: 220±10%, 50/60Гц.

Класс защиты от поражения электрическим током: I.

Коэффициент пульсаций светового потока: <2%

Цветовая температура: 3000 К ± 250 К, 4000 К ± 250 К, 5000 К ± 250 К (на выбор, см. таблицу 2).

Индекс цветопередачи: Ra82.

Степень защиты от воздействия окружающей среды: IP40 (по ГОСТ 14254-2015).

[1]Срок службы: 100 000 часов.

Габаритные размеры светодиодных светильников серии Грильято представлены на рисунке 1.

Температура эксплуатации: -15…+50 ^{0}C для модификаций EM1, EM3.

Температура эксплуатации: 0…+50 ^{0}C для модификаций RES1.

Вид климатического исполнения по ГОСТ 15150-69: УХЛ4.

Габаритные размеры светодиодных светильников серии Грильято представлены на рисунке 2.

Коэффициент мощности (pf): 0,95*.

[1]Срок службы указан без учета аккумулятора, срок службы аккумулятора см. п.3.4.

*Коэффициент мощности указан для блока питания светильника, коэффициент мощности БАП указан в пункте 3.4.

Примечание: возможно изготовление светодиодных светильников с микроволновым датчиком движения Geniled GL-220V100WMW-XT. В этом случае в наименовании светильника будет присутствовать «Smart MW». Параметры на микроволновый датчик движения представлены в пункте 3.2.

3.2. **Для светильников Smart MW.** В конструкции светильника имеется микроволновый датчик движения, который реагирует на человека, находящегося в зоне действия датчика. Параметры датчика указаны ниже:

Угол обзора*	240^0
Скорость движения объекта	1-5* км/ч
Дистанция срабатывания*	до 6м

*Данные параметры могут незначительно отличаться от указанных.

В случае нахождения человека в зоне действия (до 6 метров от датчика) датчик включает светильник. Через 45 (±15) секунд после удаления человека из зоны действия датчик отключает светильник.

3.3. Типы защит источника питания светильника представлены в таблице:

Таблица 2 – Типы защит блока питания.

Тип защиты	Порог срабатывания	Восстановление
Защита от перегрузки (превышения тока)	До 2А	Автоматическое восстановление после устранения превышения
Короткое замыкание		Плавкий предохранитель. Не восстанавливается
Защита от перенапряжения	До 300В	Автоматическое восстановление после устранение превышения
Защита от перегрева	150 °С	Автоматическое восстановление после снижения температуры

3.4. Светильник Geniled Грильято состоит из основных частей (см. рисунок 1):

1 — Стальной корпус. Обеспечивает механическую и климатическую защиту внутренних частей светильника. Выполняет функцию радиатора охлаждения. В зависимости от типа рассеивателя различают световой поток и угол рассеивания (см. таблицу 3).

2 — Светодиодный модуль. Алюминиевая печатная плата (линейка) со светодиодами. Используемые светодиоды обладают высокой световой отдачей.

3 — Блок питания (драйвер). Предназначен для питания светодиодных линеек. Блок питания имеет один выходной канал, стабилизированный по току, высокий КПД и компактные размеры. Стандартные функции: защита от перегрузки, защита от короткого замыкания, защита от перегрева.

4 — Блок аварийного питания. Предназначен для обеспечения бесперебойной работы светодиодных модулей от внешней электрической сети либо от аккумулятора.

5 — Аккумулятор. Возможны два варианта материала аккумулятора - Ni-Cd или Ni-MH. Аккумулятор выдерживает от 500 до 1000 полных циклов срабатываний аварийного режима.

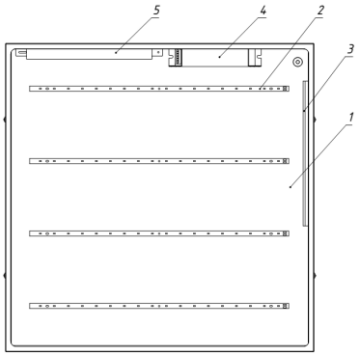

Рисунок 1 — Конструкция автономного аварийного светильника Geniled.

3.5. Параметры Блока аварийного питания представлены ниже.

Тип	EM 1	EM 3	RES 1
Ток потребления в режиме зарядки, А	0,013	0,014	0,03
Коэффициент мощности, pf	0,8	0,8	0,8
Напряжение аккумулятора, В	6	6	3,6
Емкость аккумулятора, мАч	1000	3000	2000
Время полного заряда, час.	24	24	24
Время работы в аварийном режиме, час.	1	3	1
Защита от полного заряда/разряда	есть	есть	есть
Тип аккумулятора	NiCd	NiCd	NiMH
Срок службы аккумулятора	500 - 1000 полных циклов заряда/разряда		4 года

Перед началом эксплуатации для оптимального срока службы аккумулятора необходимо зарядить аккумулятор в течение не менее 24 часов, после этого полностью разрядить. Для увеличения времени автономной работы рекомендуется провести 3 цикла заряд/разряд.

!ВНИМАНИЕ: Не оставляйте блок в течение двух месяцев без подзарядки, даже если он не используется, так как это приведёт к сокращению срока службы аккумулятора.

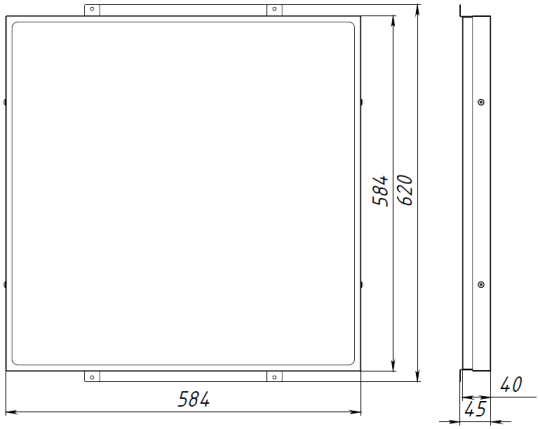

Рисунок 2. Габаритные размеры светильников серии Грильято 588x588x40 IP54.

Таблица 3 — Основные световые параметры светодиодных светильников серии Грильято.

Наименование	Рассеиватель	Угол рассеи-вания	Мощ-ность, Вт	Светов ой поток, лм	Световой поток в аварийном режиме (EM1, EM3)	Световой поток в аварийном режиме (RES 1)	Габаритные размеры, мм	Масса светиль-ника, кг
GL-21SMD2835 300-510mA (Standart)								
Грильято 588x588x40 3000K 30Вт Standart	Микропризма	90°	30	3330	170	400	620x584x45	3,1
Грильято 588x588x40 3000K 30Вт Standart	Опал	120°	30	3180	160	380	620x584x45	3,1
Грильято 588x588x40 3000K 30Вт Standart	Мат. зак. стекло	120°	30	3360	170	400	620x584x45	5,9
Грильято 588x588x40 4000K 30Вт Standart	Микропризма	90°	30	3570	180	430	620x584x45	3,1
Грильято 588x588x40 4000K 30Вт Standart	Опал	120°	30	3390	170	410	620x584x45	3,1
Грильято 588x588x40 4000K 30Вт Standart	Мат. зак. стекло	120°	30	3600	180	430	620x584x45	5,9
Грильято 588x588x40 5000K 30Вт Standart	Микропризма	90°	30	3720	190	450	620x584x45	3,1
Грильято 588x588x40 5000K 30Вт Standart	Опал	120°	30	3540	180	420	620x584x45	3,1
Грильято 588x588x40 5000K 30Вт Standart	Мат. зак. стекло	120°	30	3750	190	450	620x584x45	5,9
Грильято 588x588x40 3000K 40Вт Standart	Микропризма	90°	40	4440	220	530	620x584x45	3,1
Грильято 588x588x40 3000K 40Вт Standart	Опал	120°	40	4240	210	510	620x584x45	3,1
Грильято 588x588x40 3000K 40Вт Standart	Мат. зак. стекло	120°	40	4480	220	540	620x584x45	5,9
Грильято 588x588x40 4000K 40Вт Standart	Микропризма	90°	40	4760	240	570	620x584x45	3,1
Грильято 588x588x40 4000K 40Вт Standart	Опал	120°	40	4520	230	540	620x584x45	3,1
Грильято 588x588x40 4000K 40Вт Standart	Мат. зак. стекло	120°	40	4800	240	580	620x584x45	5,9
Грильято 588x588x40 5000K 40Вт Standart	Микропризма	90°	40	4960	250	600	620x584x45	3,1
Грильято 588x588x40 5000K 40Вт Standart	Опал	120°	40	4720	240	570	620x584x45	3,1
Грильято 588x588x40 5000K 40Вт Standart	Мат. зак. стекло	120°	40	5000	250	600	620x584x45	5,9
Грильято 588x588x40 3000K 50Вт Standart	Микропризма	90°	50	5550	280	670	620x584x45	3,1
Грильято 588x588x40 3000K 50Вт Standart	Опал	120°	50	5300	270	640	620x584x45	3,1
Грильято 588x588x40 3000K 50Вт Standart	Мат. зак. стекло	120°	50	5600	280	670	620x584x45	5,9
Грильято 588x588x40 4000K 50Вт Standart	Микропризма	90°	50	5950	300	710	620x584x45	3,1
Грильято 588x588x40 4000K 50Вт Standart	Опал	120°	50	5650	280	680	620x584x45	3,1
Грильято 588x588x40 4000K 50Вт Standart	Мат. зак. стекло	120°	50	6000	300	720	620x584x45	5,9
Грильято 588x588x40 5000K 50Вт Standart	Микропризма	90°	50	6200	310	740	620x584x45	3,1
Грильято 588x588x40 5000K 50Вт Standart	Опал	120°	50	5900	300	710	620x584x45	3,1
Грильято 588x588x40 5000K 50Вт Standart	Мат. зак. стекло	120°	50	6250	310	750	620x584x45	5,9
Грильято 588x588x40 3000K 60Вт Standart	Микропризма	90°	60	6660	330	800	620x584x45	3,2
Грильято 588x588x40 3000K 60Вт Standart	Опал	120°	60	6360	320	760	620x584x45	3,2
Грильято 588x588x40 3000K 60Вт Standart	Мат. зак. стекло	120°	60	6720	340	810	620x584x45	6,0
Грильято 588x588x40 4000K 60Вт Standart	Микропризма	90°	60	7140	360	860	620x584x45	3,2
Грильято 588x588x40 4000K 60Вт Standart	Опал	120°	60	6780	340	810	620x584x45	3,2
Грильято 588x588x40 4000K 60Вт Standart	Мат. зак. стекло	120°	60	7200	360	860	620x584x45	6,0
Грильято 588x588x40 5000K 60Вт Standart	Микропризма	90°	60	7440	370	890	620x584x45	3,2
Грильято 588x588x40 5000K 60Вт Standart	Опал	120°	60	7080	350	850	620x584x45	3,2
Грильято 588x588x40 5000K 60Вт Standart	Мат. зак. стекло	120°	60	7500	380	900	620x584x45	6,0

Наименование	Рассеиватель	Угол рассеи-вания	Мощ-ность, Вт	Светов ой поток, лм	Световой поток в аварийном режиме (EM1, EM3)	Световой поток в аварийном режиме (RES 1)	Габаритные размеры, мм	Масса светиль-ника, кг
GL-28SMD2835 300-510mA (Advanced)								
Грильято 588x588x40 3000K 30Вт Advanced	Микропризма	90°	30	3870	190	460	620x584x45	3,1
Грильято 588x588x40 3000K 30Вт Advanced	Опал	120°	30	3690	180	440	620x584x45	3,1
Грильято 588x588x40 3000K 30Вт Advanced	Мат. зак. стекло	120°	30	3930	200	470	620x584x45	5,9
Грильято 588x588x40 4000K 30Вт Advanced	Микропризма	90°	30	4170	210	500	620x584x45	3,1
Грильято 588x588x40 4000K 30Вт Advanced	Опал	120°	30	3960	200	480	620x584x45	3,1
Грильято 588x588x40 4000K 30Вт Advanced	Мат. зак. стекло	120°	30	4230	210	510	620x584x45	5,9
Грильято 588x588x40 5000K 30Вт Advanced	Микропризма	90°	30	4350	220	520	620x584x45	3,1
Грильято 588x588x40 5000K 30Вт Advanced	Опал	120°	30	4140	210	500	620x584x45	3,1
Грильято 588x588x40 5000K 30Вт Advanced	Мат. зак. стекло	120°	30	4410	220	530	620x584x45	5,9
Грильято 588x588x40 3000K 40Вт Advanced	Микропризма	90°	40	5160	260	620	620x584x45	3,1
Грильято 588x588x40 3000K 40Вт Advanced	Опал	120°	40	4920	250	590	620x584x45	3,1
Грильято 588x588x40 3000K 40Вт Advanced	Мат. зак. стекло	120°	40	5240	260	630	620x584x45	5,9
Грильято 588x588x40 4000K 40Вт Advanced	Микропризма	90°	40	5560	280	670	620x584x45	3,1
Грильято 588x588x40 4000K 40Вт Advanced	Опал	120°	40	5280	260	630	620x584x45	3,1
Грильято 588x588x40 4000K 40Вт Advanced	Мат. зак. стекло	120°	40	5640	280	680	620x584x45	5,9
Грильято 588x588x40 5000K 40Вт Advanced	Микропризма	90°	40	5800	290	700	620x584x45	3,1
Грильято 588x588x40 5000K 40Вт Advanced	Опал	120°	40	5520	280	660	620x584x45	3,1
Грильято 588x588x40 5000K 40Вт Advanced	Мат. зак. стекло	120°	40	5880	290	710	620x584x45	5,9
Грильято 588x588x40 3000K 50Вт Advanced	Микропризма	90°	50	6450	320	770	620x584x45	3,1
Грильято 588x588x40 3000K 50Вт Advanced	Опал	120°	50	6150	310	740	620x584x45	3,1
Грильято 588x588x40 3000K 50Вт Advanced	Мат. зак. стекло	120°	50	6550	330	790	620x584x45	5,9
Грильято 588x588x40 4000K 50Вт Advanced	Микропризма	90°	50	6950	350	830	620x584x45	3,1
Грильято 588x588x40 4000K 50Вт Advanced	Опал	120°	50	6600	330	790	620x584x45	3,1
Грильято 588x588x40 4000K 50Вт Advanced	Мат. зак. стекло	120°	50	7050	350	850	620x584x45	5,9
Грильято 588x588x40 5000K 50Вт Advanced	Микропризма	90°	50	7250	360	870	620x584x45	3,1
Грильято 588x588x40 5000K 50Вт Advanced	Опал	120°	50	6900	350	830	620x584x45	3,1
Грильято 588x588x40 5000K 50Вт Advanced	Мат. зак. стекло	120°	50	7350	370	880	620x584x45	5,9
Грильято 588x588x40 3000K 60Вт Advanced	Микропризма	90°	60	7740	390	930	620x584x45	3,2
Грильято 588x588x40 3000K 60Вт Advanced	Опал	120°	60	7380	370	890	620x584x45	3,2
Грильято 588x588x40 3000K 60Вт Advanced	Мат. зак. стекло	120°	60	7860	390	940	620x584x45	6,0
Грильято 588x588x40 4000K 60Вт Advanced	Микропризма	90°	60	8340	420	1000	620x584x45	3,2
Грильято 588x588x40 4000K 60Вт Advanced	Опал	120°	60	7920	400	950	620x584x45	3,2
Грильято 588x588x40 4000K 60Вт Advanced	Мат. зак. стекло	120°	60	8460	420	1020	620x584x45	6,0
Грильято 588x588x40 5000K 60Вт Advanced	Микропризма	90°	60	8700	440	1040	620x584x45	3,2
Грильято 588x588x40 5000K 60Вт Advanced	Опал	120°	60	8280	410	990	620x584x45	3,2
Грильято 588x588x40 5000K 60Вт Advanced	Мат. зак. стекло	120°	60	8820	440	1060	620x584x45	6,0

4. ТЕХНИКА БЕЗОПАСНОСТИ

4.1. Перед установкой светильника Geniled следует убедиться в отсутствии видимых повреждений корпуса и других частей. При наличии повреждений, эксплуатация светильника Geniled запрещена.

4.2. Электромонтажные работы должны осуществляться квалифицированным персоналом, с группой допуска не менее III в соответствии с ПТЭЭП (Правила Технической Эксплуатации Электроустановок Потребителей) и ПТБЭП (Правила Технической Безопасности Электроустановок Потребителей).

4.3. Работы по монтажу и обслуживанию светильника Geniled должны производиться при отключенном питании электросети и в соответствии с требованиями ПУЭ (Правила Устройства Электроустановок) и ПТЭЭП.

4.4. Перед установкой светильника Geniled необходимо убедиться в соответствии напряжения питающей сети 220В±10% в соответствии с ГОСТ 13109-97.

Подключение светильника Geniled к поврежденной электропроводке запрещено!

5. УСТАНОВКА

5.1. Распакуйте светильник Geniled и убедитесь в отсутствии повреждений корпуса и рассеивателя.

5.2. Перед монтажом к существующей сети отключите питание сети.

5.3. Светильник Грильято предназначен для установки в потолок типа «Грильято» либо подобный подвесной потолок, обеспечивающий надежную фиксацию светильника. Перед монтажом извлеките декоративную потолочную панель из ячейки, в которую планируется установка светильника.

5.4. Заведите светильник в нишу потолка «Грильято» (Рисунок 3).

5.5. Произведите надежное соединение кабеля светильника с питающим кабелем. Для этого используйте клеммную колодку Geniled (в комплекте со светильником) либо другой подходящий способ соединения проводов, обеспечивающий надежное соединение и хороший электрический контакт (сечение провода – 0,75 мм²). При этом необходимо соблюдать полярность соединения проводов: коричневый — рабочий фазный проводник, черный – аварийный фазный проводник, синий — нейтральный проводник, зеленый/желтый — защитный проводник («земля»), см. схемы на рисунке 4.

5.6. При подключении светильника по схеме на рисунке 4, а (рабочий фазный проводник и аварийный фазный проводник напрямую подключены к сетевому фазному проводнику), он будет светиться в постоянном рабочем режиме (постоянный режим). В случае возникновения аварийного отключения электроэнергии светильник автоматически перейдет в аварийный режим.

5.7. Если предполагается включать и выключать светильник в рабочем режиме, присоедините фазный рабочий провод (Lраб.) к клемме Lраб. через выключатель (см. рисунок 4, б). В данном случае возможно включение/отключение рабочего освещения через выключатель. В случае возникновения аварийного отключения электроэнергии светильник автоматически перейдет в аварийный режим при любом положении выключателя.

5.8. Убедитесь в правильности и надежности соединения. Провода не должны быть в натяжении.

5.9. Включите питание сети.

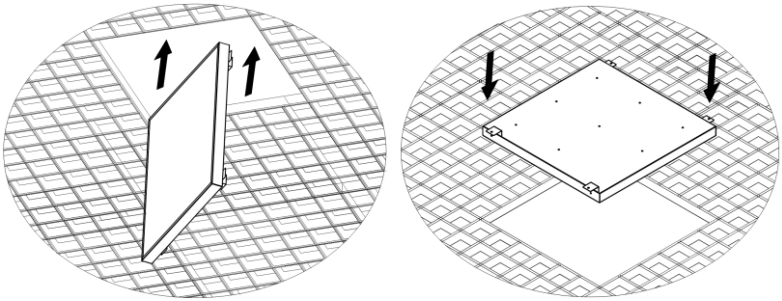

Рисунок 3. Установка светильника Geniled серии Грильято IP54 в подвесной потолок.

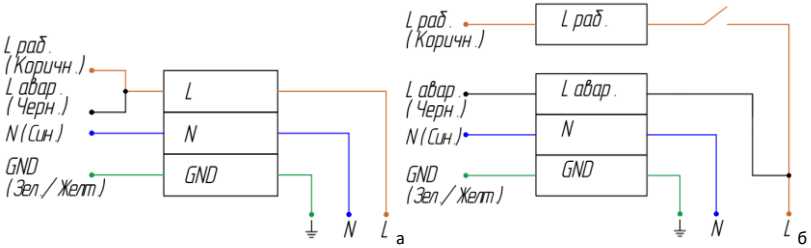

Рисунок 4. Схема подключения аварийного светильника:
а) без выключателя (постоянный режим); б) с выключателем (включение/выключение рабочего освещения).

УВАЖАЕМЫЙ ПОКУПАТЕЛЬ!

Данный гарантийный талон подтверждает отсутствие каких-либо дефектов в купленном Вами изделии. Условия гарантии действуют в рамках закона «О защите прав потребителей» и регулируются законодательством РФ.

1. УСЛОВИЯ ГАРАНТИИ

1.1. Гарантийное обслуживание производится только в авторизованных сервисных центрах. Транспортировка до сервисного центра осуществляется за счет покупателя.

1.2. На гарантийный ремонт принимается изделие, не имеющее механических повреждений, при предъявлении гарантийного талона изготовителя с отметкой даты продажи, либо иных документов подтверждающих, что гарантийный срок не истек.

1.3. После окончания гарантийного срока гарантийное обслуживание не предоставляется. В случае, если заявка на гарантийное обслуживание была подана до истечения гарантийного срока, гарантийное обслуживание изделия выполняется.

1.4. Изделие принимается на гарантийный ремонт в упаковке, которая обеспечивает сохранность при транспортировке всех комплектующих.

1.5. В случае утери гарантийного талона, гарантийный период составляет 12 месяцев с даты выпуска изделия, согласно закону «О защите прав потребителей».

1.6. Гарантийный срок эксплуатации светильника (гарантийный срок на блок аварийного питания с аккумулятором установлен отдельно) составляет 36 месяцев со дня продажи покупателю. В случае перепродажи изделия гарантийный срок устанавливается со дня первоначальной продажи изделия. Гарантийный срок эксплуатации БАП с аккумулятором – 12 месяцев со дня продажи покупателю.

2. ГАРАНТИЯ НА ИЗДЕЛИЯ И КОМПЛЕКТУЮЩИЕ НЕ ДЕЙСТВУЕТ В СЛЕДУЮЩИХ СЛУЧАЯХ

2.1. Несоблюдения требований установки, подключения, эксплуатации, требований по технике безопасности, описанных в данном руководстве.

2.2. Внесения конструктивных изменений в изделие без согласования с заводом-изготовителем, а также установка комплектующих, не предусмотренных технической документацией и данным руководством.

2.3. Наличия следов вскрытия или ремонта изделия лицами или организациями, не уполномоченными для проведения таких работ.

2.4. Нарушения потребителем правил и условий транспортировки, хранения, монтажа или использования изделия, с нарушением установленных в руководстве условий, или из-за небрежного обращения с изделием.

2.5. Наличия недостатков изделия, в том числе повреждений, вызванных не зависящими от производителя причин, таких как перепады напряжения питающей сети свыше допустимого рабочего значения, превышения диапазона рабочих температур, а также природные явления или стихийные бедствия, пожар и т.п.

2.6. Частичного выхода из строя электронных компонентов, не повлекший за собой спад суммарного светового потока более чем на 30%.

3. СВИДЕТЕЛЬСТВО О ПРИЕМКЕ

Светильник Geniled соответствует требованиям безопасности ТР ТС 004/2011, ТР ТС 020/2011 и признан годным к эксплуатации.

Производитель: ООО «ИнПродакшн», 620016, Свердловская область, г.Екатеринбург, ул.Амундсена 107.
email: info@in-prod.ru

Дата выпуска

Модель

Наименование торговой организации

Дата продажи

Подпись продавца (М.П.)

Товар получен в исправном состоянии. С условиями гарантии ознакомлен и согласен

Подпись покупателя

Более подробная информация на сайте geniled.ru