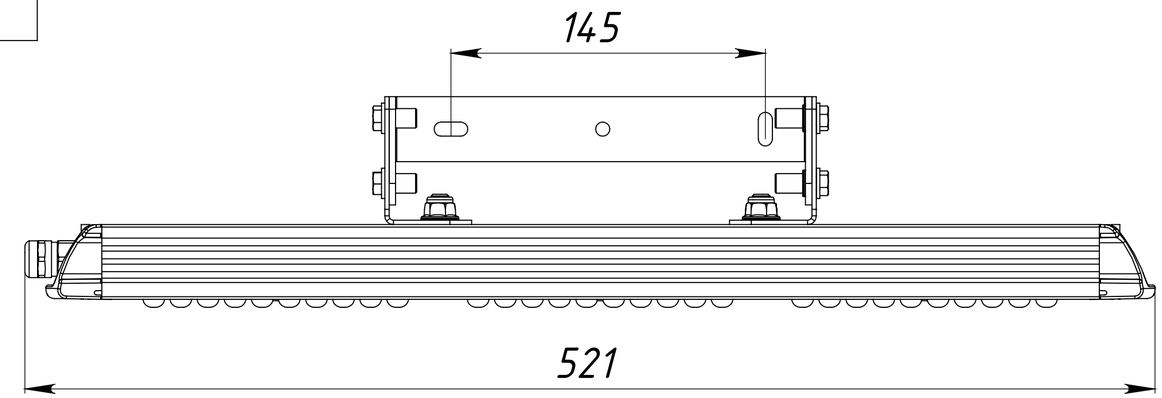

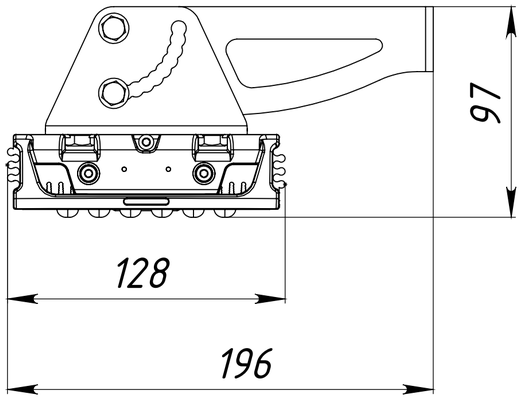

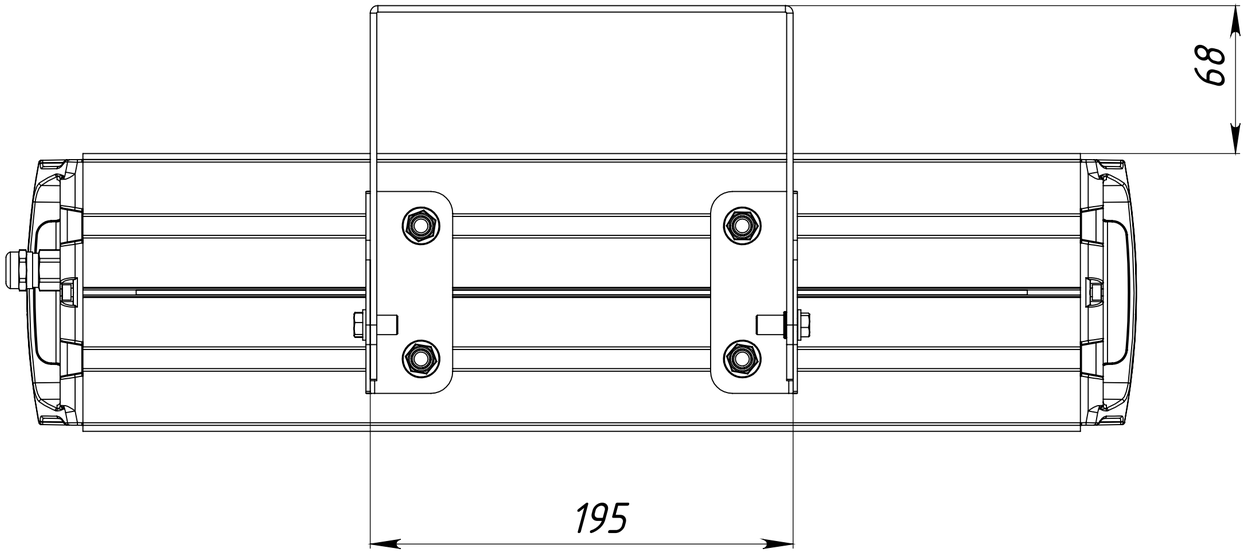

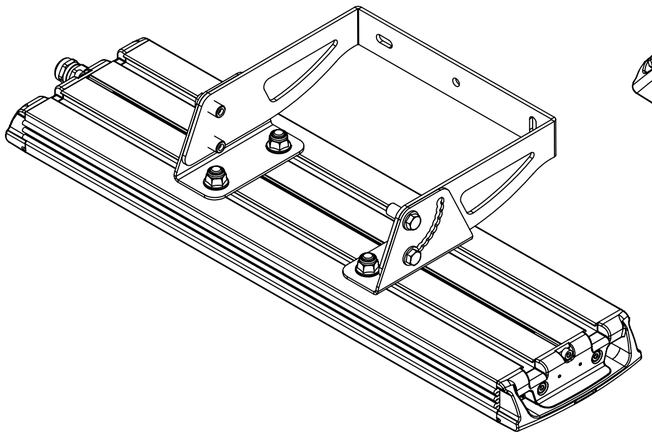

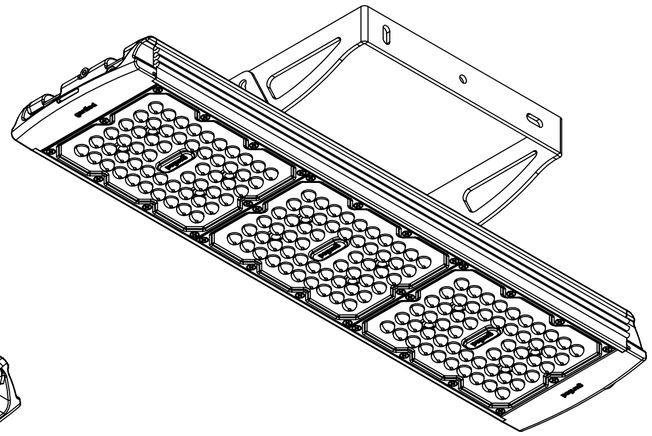

					СБ			
Изм.	Лист	№ докум.	Подп.	Дата	Optimus 3x1 60Вт Скоба малая Сборочный чертеж	Лит.	Масса	Масштаб
Разраб.		Говорухин					2811.36	1:2
Пров.						Лист 1	Листов 1	
Т. контр.								
Н. контр.								
Утв.								

Перв. примен.

Справ. №

Подп. и дата

Инв. № дубл.

Взам. инв. №

Подп. и дата

Инв. № подл.

Копировал

Формат А2