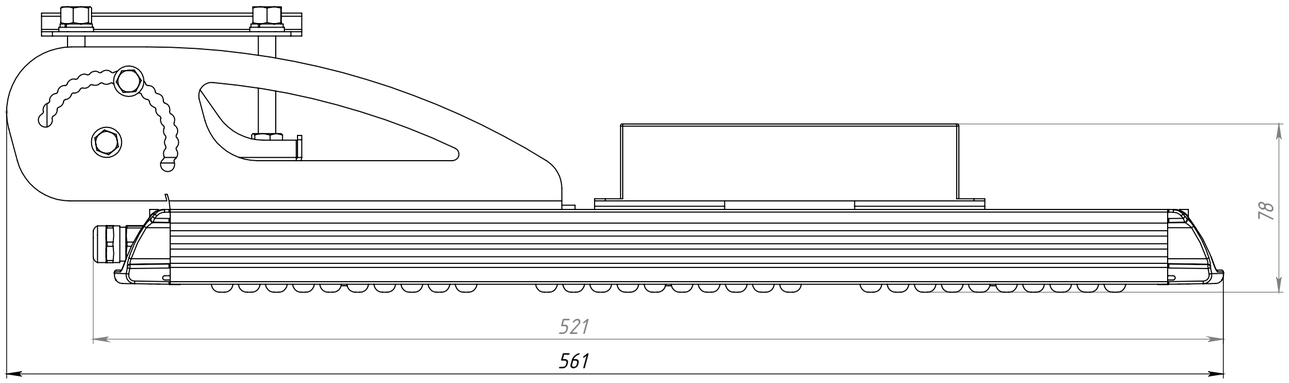

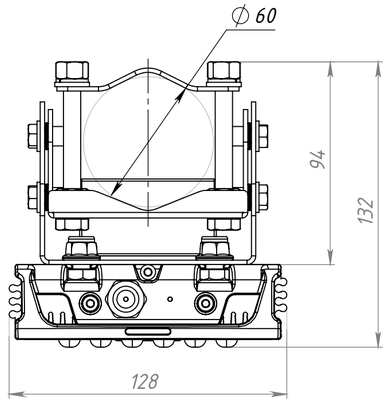

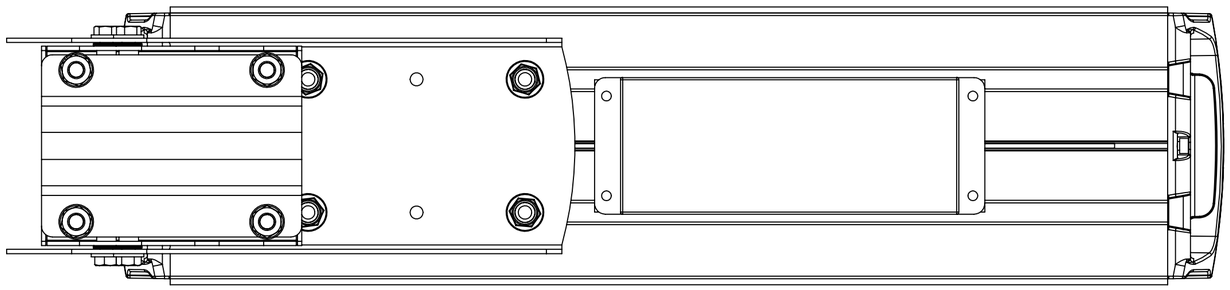

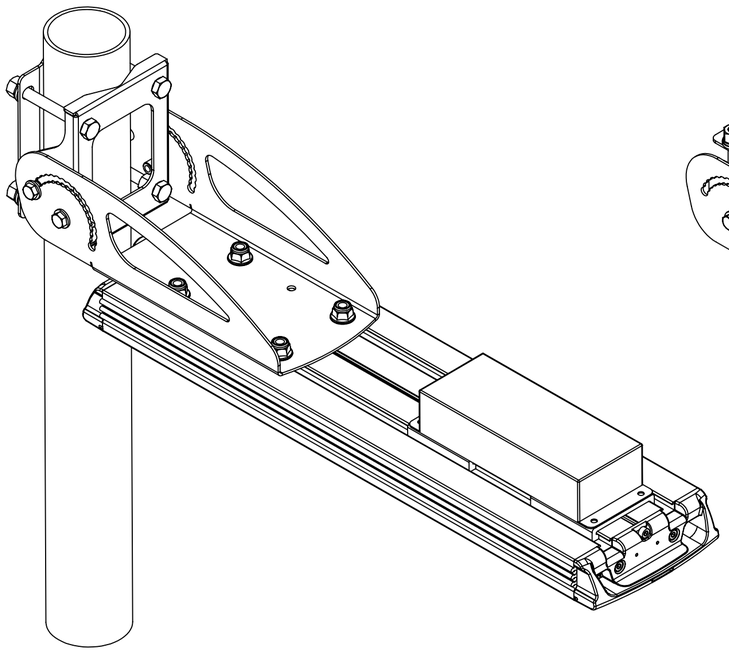

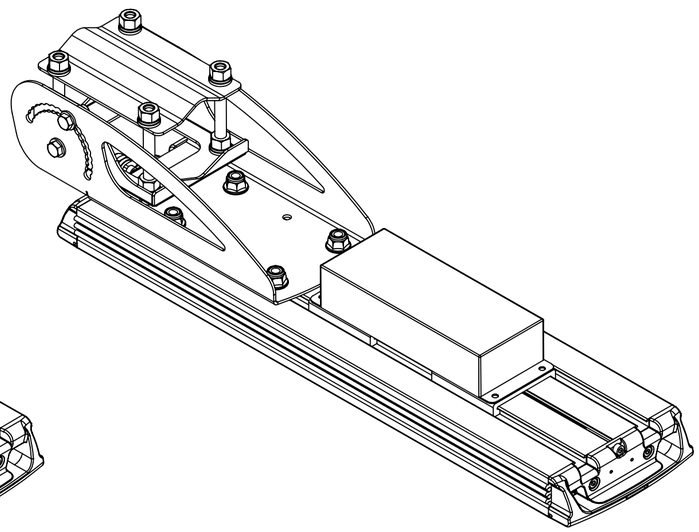

ПОЗИЦИЯ	ОБОЗНАЧЕНИЕ	ОПИСАНИЕ	К-ВО
1	Optimus 3x1 60Вт		1
1.1	Профиль Optimus 460мм		1
1.2	Модуль с линзой 60.СБ	NOT SPECIFIED	3
1.2.1	60deg. lens	NOT SPECIFIED	1
1.2.2	Прокладка Линза		1
1.2.3	LED PCB 05.2019		1
1.3	Соединительная плата 3х СБ		1
1.3.3	Коннектор		3
1.3.4	Переключатель		3
1.4	Боковая крышка v.29.08		2
1.5	Прокладка		2
1.6	Гермоввод М16 с клапаном		1
1.7	Блок питания GL-HP60A480P30		1
1.8	Винт М4х0,5х30 ГОСТ 11738-84		6
1.9	Винт с потайной головкой ГОСТ Р ИСО 7046-2-М3х10-CU11		30
2	Крепление консоль с регулировкой		1
2.1	Клёпка с внутренней резьбой_М6		4
2.2	Кронштейн основание		1
2.3	Болт М6х14		4
2.4	Шайба 6мм		4
2.5	Крепление труба Основание		1
2.6	Крепление труба Верх		1
2.7	Болт М8х70		4
2.8	Гайка М8		8
2.9	Шайба 8		8
2.10	Шайба гровер 8		8
2.11	Гайка самоконтрящаяся с фланцем_М8	Или аналог	4
2.12	Болт_8х14_DIN 933	Или аналог	4
2.13	Труба 60		1
3	MW XLG-150		1
4	Соединительная планка для блока питания		2

СБ

Изм.	Лист	№ докум.	Подп.	Дата	Optimus 3x1 MW Консоль с регулировкой Сборочный чертеж	Лит.	Масса	Масштаб
Разраб.							4128.75	1:2
Пров.						Лист 1	Листов 1	
Т. контр.								
Н. контр.								
Утв.								

Перв. примен.

Справ. №

Подп. и дата

Инв. № дубл.

Взам. инв. №

Подп. и дата

Инв. № подл.

Копировал

Формат А2