Element.001.002.001.СБ Скоба

ПОЗИЦИЯ	ОБОЗНАЧЕНИЕ	ОПИСАНИЕ	К-ВО
1	Element 0,5x1 70 Вт		1
1.1	05569 Боковая крышка Element		2
1.2	Профиль алюминиевый 490мм. МТ-11-3797	Element.001.001.001	1
1.3	Geniled GL-18SMD2835 300-450mA 5000K		7
1.4	DIN 912 M4 x 25 --- 25N		4
1.5	Рассеиватель 490мм	Element.001.001.005	1
1.6	05604 Силиконовый уплотнитель Element		2
1.7	05605 Силиконовый шнур Element 490мм	Element.001.001.004	2
1.8	Источник питания Geniled GL-HP60A450P30		1
1.9	Сальник кабельный PG 9		1
2	Крепление скоба. Сборка	001.002.001.СБ	1
2.1	Крепление скоба. Уголок загнутый		2
2.2	Крепление скоба. Ответная часть		1
2.3	Шайба А.6 ГОСТ 6958-78		8
2.4	Шайба 6 ГОСТ 6402-70		4
2.5	Гайка М6 ГОСТ 5927-70		4
2.6	Болт М6х20 ГОСТ 15591-70		4
2.7	Винт с потайной головкой ГОСТ Р ИСО 7046-2-М3х61		2

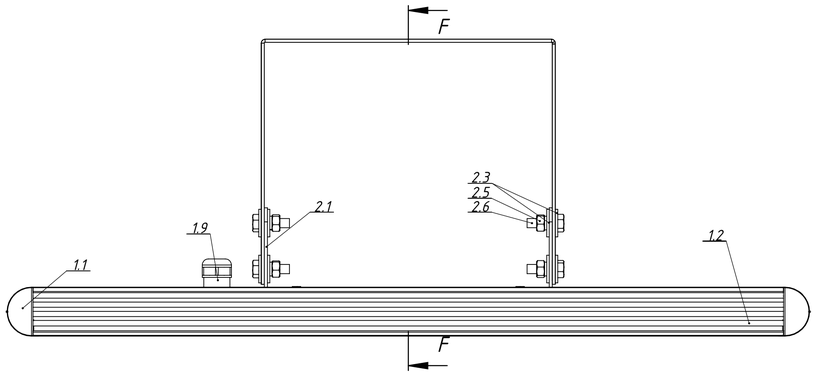

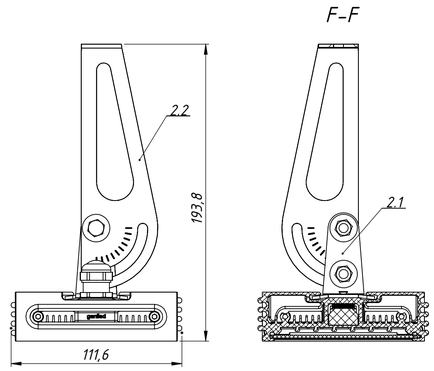

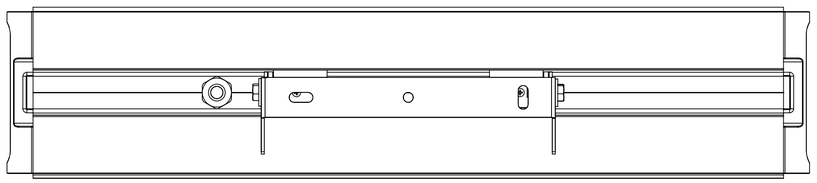

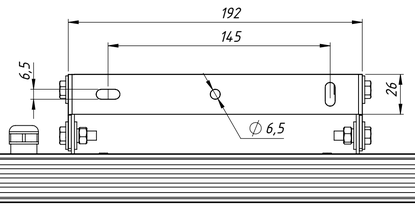

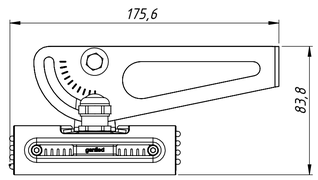

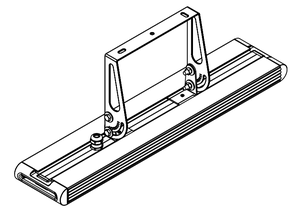

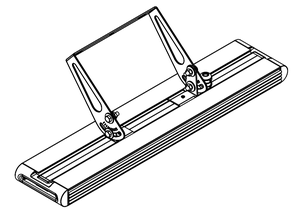

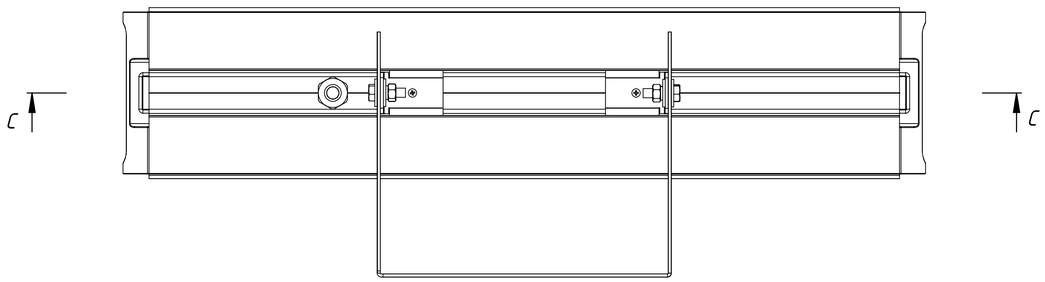

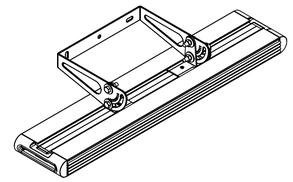

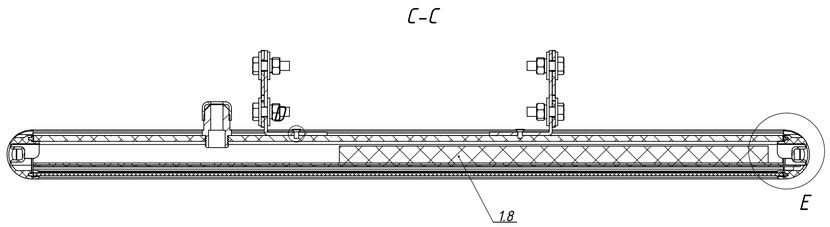

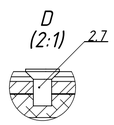

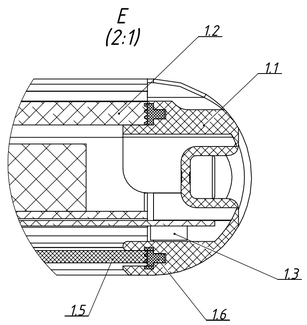

					Element.001.002.001.СБ Скоба			
Изм.	Лист	№ докум.	Подп.	Дата	Element 0,5x1 70 Вт Скоба	Лит.	Масса	Масштаб
Разраб.				13.04.2017			2.28	1:2
Пров.								
Т.контр.						Лист 1	Листов 1	
Нач. КБ								
Н.контр.								
Утв.								

Перв. примен. | Справ. № | Подпись и дата | Инв. № дубл. | Взам. инв. № | Подпись и дата | Инв. № подл.

Element 0,5x1 70 Вт Скоба | Копировал | Формат А1