РУКОВОДСТВО ПО ЭКСПЛУАТАЦИИ
АВТОНОМНЫЕ АВАРИЙНЫЕ СВЕТОДИОДНЫЕ СВЕТИЛЬНИКИ GENILED
СЕРИИ ОФИС, ЛПО ВНЕШНИЙ БАП

Благодарим за выбор продукции торговой марки Geniled. Перед установкой и эксплуатацией светильника Geniled внимательно ознакомьтесь с данным руководством.

1. ОБЩИЕ СВЕДЕНИЯ И НАЗНАЧЕНИЕ

1.1. Автономный аварийный светодиодный светильник Geniled экономичен, долговечен и экологически безопасен. Конструктивные особенности позволяют использовать его для организации оптимизированного освещения на любых объектах (жилых, производственных, складских, офисных, торговых, мест общего пользования и т.д.). Автономный аварийный светильник оснащен блоком аварийного питания и предназначены для организации основного и аварийного освещения.

1.2. Аварийные светильники имеют 3 модификации: **EM 1, EM 3, RES 1**.

EM 1 (Emergency 1 hour) предназначен для организации аварийного освещения для эвакуации людей со временем работы 1 час.

EM 3 (Emergency 3 hours) предназначен для организации аварийного освещения для эвакуации людей со временем работы 3 часа.

RES 1 (Reserve 1 hour) предназначен для организации резервного освещения со временем работы 1 час.

1.3. Светильники серии Офис и ЛПО предназначен для установки на ровную поверхность либо в навесной потолок типа «Армстронг».

2. КОМПЛЕКТ ПОСТАВКИ

1.	Светодиодный светильник Geniled	1 шт.
2.	БАП типа EM 1, EM 3 или RES 1 (в зависимости от комплектации)	1 шт.
3.	Упаковка	1 шт.
4.	Клемма соединительная Geniled	1 шт.
5.	Руководство по эксплуатации	1 шт.

3. ТЕХНИЧЕСКИЕ ХАРАКТЕРИСТИКИ

3.1. Основные технические параметры светодиодных светильников серии Офис, ЛПО, Экофон и Грильято представлены в таблице 1, основные световые параметры представлены в таблице 3.

Таблица 1 — Основные технические параметры светодиодных светильников серии Офис, Грильято, Экофон.

Наименование	Потребляемая мощность, Вт	Напряжение питания (В), Частота питающей сети (Гц)	Коэффициент пульсаций	Габаритные размеры, мм	Масса светильника*, кг
Офис 595x595x20 30Вт	30	220±10%, 50/60	<2%	595x595x50	3,4*
Офис 595x595x20 40Вт	40	220±10%, 50/60	<2%	595x595x50	3,4*
Офис 595x595x20 50Вт	50	220±10%, 50/60	<2%	595x595x50	3,6*
Офис 595x595x20 60Вт	60	220±10%, 50/60	<2%	595x595x50	3,6*
ЛПО 1200x180x20 40Вт	40	220±10%, 50/60	<2%	1200x180x50	2,8*
ЛПО 1200x180x20 50Вт	50	220±10%, 50/60	<2%	1200x180x50	2,8*
ЛПО 1200x180x20 60Вт	60	220±10%, 50/60	<2%	1200x180x50	2,9*
ЛПО 1200x600x20 60Вт	60	220±10%, 50/60	<2%	1195x595x50	4,7*

Общие параметры на светильники серии Офис, ЛПО:

Цветовая температура: 3000 К ± 250 К, 4000 К ± 250 К, 5000 К ± 250 К (на выбор, см. таблицу 2).

Класс защиты от поражения электрическим током: I.

Степень защиты от воздействия окружающей среды: IP40 (по ГОСТ 14254-96).

Индекс цветопередачи: 82Ra.

Срок службы[1] : > 50000 часов.

*Масса комплектации с закаленным стеклом составляет +20% к указанной массе с округлением в большую сторону.

[1]Срок службы указан без учета аккумулятора, срок службы аккумулятора см. п.3.4.

Температура эксплуатации: 0…+50 ^{0}С.

Вид климатического исполнения по ГОСТ 15150-69: УХЛ4.

Габаритные размеры светодиодных светильников серии Офис, ЛПО, Грильято, Экофон представлены на рисунках 2 — 7.

Коэффициент мощности (pf): 0,95*.

*Коэффициент мощности указан для блока питания светильника, коэффициент мощности БАП указан в пункте 3.4.

3.2. Типы защит источника питания светильника представлены в таблице:

Таблица 2 – Типы защит блока питания.

Тип защиты	Порог срабатывания	Восстановление
Защита от перегрузки (превышения тока)	До 2А	Автоматическое восстановление после устранения превышения
Короткое замыкание		Плавкий предохранитель. Не восстанавливается
Защита от перенапряжения	До 300В	Автоматическое восстановление после устранение превышения
Защита от перегрева	150 °С	Автоматическое восстановление после снижения температуры

3.3. Светильник Geniled Офис состоит из основных частей (см. рисунок 1):

1 — Стальной корпус. Обеспечивает механическую и климатическую защиту внутренних частей светильника. Выполняет функцию радиатора охлаждения. В зависимости от типа рассеивателя различают световой поток и угол рассеивания (см. таблицу 3).

2 — Светодиодный модуль. Алюминиевая печатная плата (линейка) со светодиодами. Используемые светодиоды обладают высокой световой отдачей.

3 — Блок питания (драйвер). Предназначен для питания светодиодных линеек. Блок питания имеет один выходной канал, стабилизированный по току 460 мА, высокий КПД и компактные размеры. Стандартные функции: защита от перегрузки, защита от короткого замыкания, защита от перегрева.

4 — Блок аварийного питания. Предназначен для обеспечения бесперебойной работы светодиодных модулей от внешней электрической сети либо от аккумулятора.

5 — Аккумулятор (для ЕМ1, ЕМ3 - встроен в блок БАП; для RES1 устанавливается отдельно как на рисунке 1). Возможны два варианта аккумулятора – Li-Ion или Ni-MH.

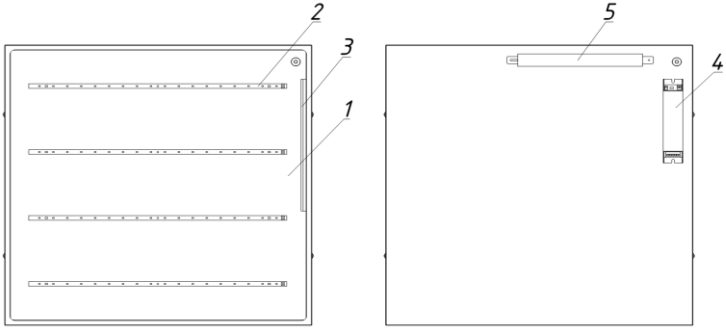

Рисунок 1 — Конструкция автономного аварийного светильника Geniled на примере Офис 595x595.

3.4. Параметры Блока аварийного питания представлены ниже.

Тип	ЕМ 1	ЕМ 3	RES 1
Коэффициент мощности, pf	0,6	0,6	0,8
Напряжение аккумулятора, В	3,7	3,7	3,6
Емкость аккумулятора, мАч	1800	1800	2000
Время полного заряда, час.	6	6	24
Время работы в аварийном режиме, час.	1	3	1
Защита от полного заряда/разряда	есть	есть	есть
Тип аккумулятора	Li-Ion	Li-Ion	NiMH
Срок службы аккумулятора	500 - 1000 полных циклов заряда/разряда		4 года

Перед началом эксплуатации для оптимального срока службы аккумулятора необходимо зарядить аккумулятор в течение не менее 24 часов, после этого полностью разрядить. Для увеличения времени автономной работы рекомендуется провести 3 цикла заряд/разряд.

!ВНИМАНИЕ: Не оставляйте блок в течение двух месяцев без подзарядки, даже если он не используется, так как это приведёт к сокращению срока службы аккумулятора.

3.5. Полное обозначение светильника выглядит следующим образом:

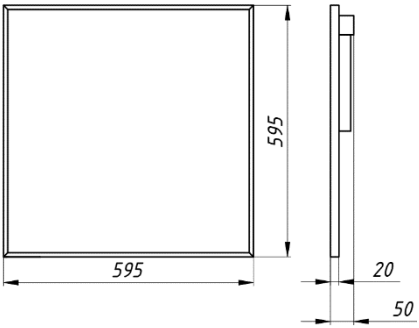

Рисунок 2 — Габаритные размеры светильников серии Офис 595x595x20 с внешним БАП.

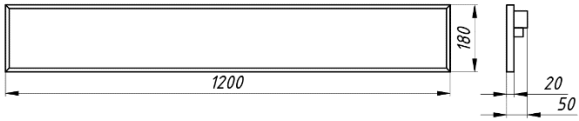

Рисунок 2 — Габаритные размеры светильников серии ЛПО 1200x180x20 с внешним БАП.

Таблица 3 — Основные световые параметры светодиодных светильников серии Офис, Грильято, Экофон.

Наименование	Рассеиватель	Угол рассеи-вания	Световой поток, лм	Световой поток в аварийном режиме (EM 1, EM 3)	Световой поток в аварийном режиме (RES 1)
Standart					
Офис 595x595x20 3000K 30Вт Standart	Микропризма полистирол	90°	3240	162	389
Офис 595x595x20 3000K 30Вт Standart	Опал полистирол/Матовое закаленное стекло	120°	3180	159	382
Офис 595x595x20 4000K 30Вт Standart	Микропризма полистирол	90°	3480	174	418
Офис 595x595x20 4000K 30Вт Standart	Опал полистирол/Матовое закаленное стекло	120°	3420	171	410
Офис 595x595x20 5000K 30Вт Standart	Микропризма полистирол	90°	3600	180	432
Офис 595x595x20 5000K 30Вт Standart	Опал полистирол/Матовое закаленное стекло	120°	3540	177	425
Офис 595x595x20 3000K 40Вт Standart	Микропризма полистирол	90°	4320	216	518
Офис 595x595x20 3000K 40Вт Standart	Опал полистирол/Матовое закаленное стекло	120°	4240	212	509
Офис 595x595x20 4000K 40Вт Standart	Микропризма полистирол	90°	4640	232	557
Офис 595x595x20 4000K 40Вт Standart	Опал полистирол/Матовое закаленное стекло	120°	4560	228	547
Офис 595x595x20 5000K 40Вт Standart	Микропризма полистирол	90°	4800	240	576
Офис 595x595x20 5000K 40Вт Standart	Опал полистирол/Матовое закаленное стекло	120°	4720	236	566
Офис 595x595x20 3000K 50Вт Standart	Микропризма полистирол	90°	5400	270	648
Офис 595x595x20 3000K 50Вт Standart	Опал полистирол/Матовое закаленное стекло	120°	5300	265	636
Офис 595x595x20 4000K 50Вт Standart	Микропризма полистирол	90°	5800	290	696
Офис 595x595x20 4000K 50Вт Standart	Опал полистирол/Матовое закаленное стекло	120°	5700	285	684
Офис 595x595x20 5000K 50Вт Standart	Микропризма полистирол	90°	6000	300	720
Офис 595x595x20 5000K 50Вт Standart	Опал полистирол/Матовое закаленное стекло	120°	5900	295	708
Офис 595x595x20 3000K 60Вт Standart	Микропризма полистирол	90°	6480	324	778
Офис 595x595x20 3000K 60Вт Standart	Опал полистирол/Матовое закаленное стекло	120°	6360	318	763
Офис 595x595x20 4000K 60Вт Standart	Микропризма полистирол	90°	6960	348	835
Офис 595x595x20 4000K 60Вт Standart	Опал полистирол/Матовое закаленное стекло	120°	6840	342	821
Офис 595x595x20 5000K 60Вт Standart	Микропризма полистирол	90°	7200	360	864
Офис 595x595x20 5000K 60Вт Standart	Опал полистирол/Матовое закаленное стекло	120°	7080	354	850
ЛПО 1200x180x20 3000K 30Вт Standart	Микропризма полистирол	90°	3240	162	389
ЛПО 1200x180x20 3000K 30Вт Standart	Опал полистирол/Матовое закаленное стекло	120°	3180	159	382
ЛПО 1200x180x20 4000K 30Вт Standart	Микропризма полистирол	90°	3480	174	418
ЛПО 1200x180x20 4000K 30Вт Standart	Опал полистирол/Матовое закаленное стекло	120°	3420	171	410
ЛПО 1200x180x20 5000K 30Вт Standart	Микропризма полистирол	90°	3600	180	432
ЛПО 1200x180x20 5000K 30Вт Standart	Опал полистирол/Матовое закаленное стекло	120°	3540	177	425
ЛПО 1200x180x20 3000K 40Вт Standart	Микропризма полистирол	90°	4320	216	518
ЛПО 1200x180x20 3000K 40Вт Standart	Опал полистирол/Матовое закаленное стекло	120°	4240	212	509
ЛПО 1200x180x20 4000K 40Вт Standart	Микропризма полистирол	90°	4640	232	557
ЛПО 1200x180x20 4000K 40Вт Standart	Опал полистирол/Матовое закаленное стекло	120°	4560	228	547
ЛПО 1200x180x20 5000K 40Вт Standart	Микропризма полистирол	90°	4800	240	576
ЛПО 1200x180x20 5000K 40Вт Standart	Опал полистирол/Матовое закаленное стекло	120°	4720	236	566
ЛПО 1200x180x20 3000K 50Вт Standart	Микропризма полистирол	90°	5400	270	648
ЛПО 1200x180x20 3000K 50Вт Standart	Опал полистирол/Матовое закаленное стекло	120°	5300	265	636
ЛПО 1200x180x20 4000K 50Вт Standart	Микропризма полистирол	90°	5800	290	696
ЛПО 1200x180x20 4000K 50Вт Standart	Опал полистирол/Матовое закаленное стекло	120°	5700	285	684
ЛПО 1200x180x20 5000K 50Вт Standart	Микропризма полистирол	90°	6000	300	720
ЛПО 1200x180x20 5000K 50Вт Standart	Опал полистирол/Матовое закаленное стекло	120°	5900	295	708
ЛПО 1200x180x20 3000K 60Вт Standart	Микропризма полистирол	90°	6480	324	778
ЛПО 1200x180x20 3000K 60Вт Standart	Опал полистирол/Матовое закаленное стекло	120°	6360	318	763
ЛПО 1200x180x20 4000K 60Вт Standart	Микропризма полистирол	90°	6960	348	835
ЛПО 1200x180x20 4000K 60Вт Standart	Опал полистирол/Матовое закаленное стекло	120°	6840	342	821
ЛПО 1200x180x20 5000K 60Вт Standart	Микропризма полистирол	90°	7200	360	864
ЛПО 1200x180x20 5000K 60Вт Standart	Опал полистирол/Матовое закаленное стекло	120°	7080	354	850

Advanced					
Офис 595x595x20 3000К 30Вт Advanced	Микропризма полистирол	90°	3660	183	439
Офис 595x595x20 3000К 30Вт Advanced	Опал полистирол/Матовое закаленное стекло	120°	3600	180	432
Офис 595x595x20 4000К 30Вт Advanced	Микропризма полистирол	90°	3855	193	463
Офис 595x595x20 4000К 30Вт Advanced	Опал полистирол/Матовое закаленное стекло	120°	3795	190	455
Офис 595x595x20 5000К 30Вт Advanced	Микропризма полистирол	90°	4050	203	486
Офис 595x595x20 5000К 30Вт Advanced	Опал полистирол/Матовое закаленное стекло	120°	3990	200	479
Офис 595x595x20 3000К 40Вт Advanced	Микропризма полистирол	90°	4880	244	586
Офис 595x595x20 3000К 40Вт Advanced	Опал полистирол/Матовое закаленное стекло	120°	4800	240	576
Офис 595x595x20 4000К 40Вт Advanced	Микропризма полистирол	90°	5140	257	617
Офис 595x595x20 4000К 40Вт Advanced	Опал полистирол/Матовое закаленное стекло	120°	5060	253	607
Офис 595x595x20 5000К 40Вт Advanced	Микропризма полистирол	90°	5400	270	648
Офис 595x595x20 5000К 40Вт Advanced	Опал полистирол/Матовое закаленное стекло	120°	5320	266	638
Офис 595x595x20 3000К 50Вт Advanced	Микропризма полистирол	90°	6100	305	732
Офис 595x595x20 3000К 50Вт Advanced	Опал полистирол/Матовое закаленное стекло	120°	6000	300	720
Офис 595x595x20 4000К 50Вт Advanced	Микропризма полистирол	90°	6425	321	771
Офис 595x595x20 4000К 50Вт Advanced	Опал полистирол/Матовое закаленное стекло	120°	6325	316	759
Офис 595x595x20 5000К 50Вт Advanced	Микропризма полистирол	90°	6750	338	810
Офис 595x595x20 5000К 50Вт Advanced	Опал полистирол/Матовое закаленное стекло	120°	6650	333	798
Офис 595x595x20 3000К 60Вт Advanced	Микропризма полистирол	90°	7320	366	878
Офис 595x595x20 3000К 60Вт Advanced	Опал полистирол/Матовое закаленное стекло	120°	7200	360	864
Офис 595x595x20 4000К 60Вт Advanced	Микропризма полистирол	90°	7710	386	925
Офис 595x595x20 4000К 60Вт Advanced	Опал полистирол/Матовое закаленное стекло	120°	7590	380	911
Офис 595x595x20 5000К 60Вт Advanced	Микропризма полистирол	90°	8100	405	972
Офис 595x595x20 5000К 60Вт Advanced	Опал полистирол/Матовое закаленное стекло	120°	7980	399	958
ЛПО 1200x180x20 3000К 40Вт Advanced	Микропризма полистирол	90°	4880	244	586
ЛПО 1200x180x20 3000К 40Вт Advanced	Опал полистирол/Матовое закаленное стекло	120°	4800	240	576
ЛПО 1200x180x20 4000К 40Вт Advanced	Микропризма полистирол	90°	5140	257	617
ЛПО 1200x180x20 4000К 40Вт Advanced	Опал полистирол/Матовое закаленное стекло	120°	5060	253	607
ЛПО 1200x180x20 5000К 40Вт Advanced	Микропризма полистирол	90°	5400	270	648
ЛПО 1200x180x20 5000К 40Вт Advanced	Опал полистирол/Матовое закаленное стекло	120°	5320	266	638
ЛПО 1200x180x20 3000К 50Вт Advanced	Микропризма полистирол	90°	6100	305	732
ЛПО 1200x180x20 3000К 50Вт Advanced	Опал полистирол/Матовое закаленное стекло	120°	6000	300	720
ЛПО 1200x180x20 4000К 50Вт Advanced	Микропризма полистирол	90°	6425	321	771
ЛПО 1200x180x20 4000К 50Вт Advanced	Опал полистирол/Матовое закаленное стекло	120°	6325	316	759
ЛПО 1200x180x20 5000К 50Вт Advanced	Микропризма полистирол	90°	6750	338	810
ЛПО 1200x180x20 5000К 50Вт Advanced	Опал полистирол/Матовое закаленное стекло	120°	6650	333	798
ЛПО 1200x180x20 3000К 60Вт Advanced	Микропризма полистирол	90°	7320	366	878
ЛПО 1200x180x20 3000К 60Вт Advanced	Опал полистирол/Матовое закаленное стекло	120°	7200	360	864
ЛПО 1200x180x20 4000К 60Вт Advanced	Микропризма полистирол	90°	7710	386	925
ЛПО 1200x180x20 4000К 60Вт Advanced	Опал полистирол/Матовое закаленное стекло	120°	7590	380	911
ЛПО 1200x180x20 5000К 60Вт Advanced	Микропризма полистирол	90°	8100	405	972
ЛПО 1200x180x20 5000К 60Вт Advanced	Опал полистирол/Матовое закаленное стекло	120°	7980	399	958

4. ТЕХНИКА БЕЗОПАСНОСТИ

4.2. Перед установкой светильника Geniled следует убедиться в отсутствии видимых повреждений корпуса и других частей. При наличии повреждений, эксплуатация светильника Geniled запрещена.

4.3. Электромонтажные работы должны осуществляться квалифицированным персоналом, с группой допуска не менее III в соответствии с ПТЭЭП (Правила Технической Эксплуатации Электроустановок Потребителей) и ПТБЭП (Правила Технической Безопасности Электроустановок Потребителей).

4.4. Работы по монтажу и обслуживанию светильника Geniled должны производиться при отключенном питании электросети и в соответствии с требованиями ПУЭ (Правила Устройства Электроустановок) и ПТЭЭП.

4.5. Перед установкой светильника Geniled необходимо убедиться в соответствии напряжения питающей сети 220В±10% в соответствии с ГОСТ 13109-97.

Подключение светильника Geniled к поврежденной электропроводке запрещено!

5. УСТАНОВКА

5.2. Распакуйте светильник Geniled и убедитесь в отсутствии повреждений корпуса и рассеивателя.

5.3. Перед монтажом к существующей сети отключите питание сети.

5.4. **Встраиваемый монтаж.** Установка светильника Geniled на подвесную конструкцию.

5.4.1. Светильник серии Офис предназначен для установки в потолок типа «Армстронг» либо подобный подвесной потолок, обеспечивающий надежную фиксацию светильника размером 595x595. Перед монтажом извлеките декоративную потолочную панель из ячейки, в которую планируется установка светильника.

5.4.2. Произведите надежное соединение кабеля светильника с питающим кабелем. Для этого используйте клеммную колодку Geniled (в комплекте со светильником) либо другой подходящий способ соединения проводов, обеспечивающий надежное соединение и хороший электрический контакт (сечение провода – 0,75 мм²). При этом необходимо соблюдать полярность соединения проводов: коричневый — рабочий фазный проводник, черный – аварийный фазный проводник, синий — нейтральный проводник, зеленый/желтый — защитный проводник («земля»), см. схемы на рисунке 10.

5.4.3. При подключении светильника по схеме на рисунке 10, а (рабочий фазный проводник и аварийный фазный проводник напрямую подключены к сетевому фазному проводнику), он будет светиться в постоянном рабочем режиме (постоянный режим). В случае возникновения аварийного отключения электроэнергии светильник автоматически перейдет в аварийный режим.

5.4.4. Если предполагается включать и выключать светильник в рабочем режиме, присоедините фазный рабочий провод (Lраб.) к клемме Lраб. через выключатель (см. рисунок 10, б). В данном случае возможно включение/отключение рабочего

освещения через выключатель. В случае возникновения аварийного отключения электроэнергии светильник автоматически перейдет в аварийный режим при любом положении выключателя.

5.4.5. Убедитесь в правильности и надежности соединения. Провода не должны быть в натяжении.

5.4.6. Установите светильник Geniled на монтируемое место (Рисунок 8, а — для потолка типа «Армстронг»). Следите за тем, чтобы кабель не оказался зажат между элементами конструкции потолка и светильника. Убедитесь, что светильник надежно закреплен на потолке.

5.4.7. Включите питание сети.

5.4.8. Перед началом эксплуатации для оптимального срока службы аккумулятора необходимо зарядить аккумулятор в течение не менее 24 часов, после этого полностью разрядить. Для увеличения времени автономной работы рекомендуется провести 3 цикла заряд/разряд.

!ВНИМАНИЕ: Не оставляйте блок в течение двух месяцев без подзарядки, даже если он не используется, так как это приведёт к сокращению срока службы аккумулятора.

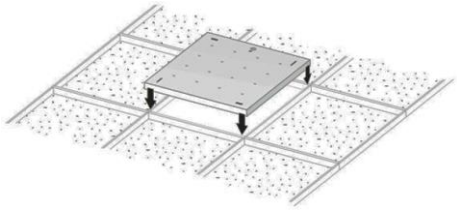

а)

Рисунок 8 — Установка светильника Geniled серии Офис, ЛПО на подвесную конструкцию.

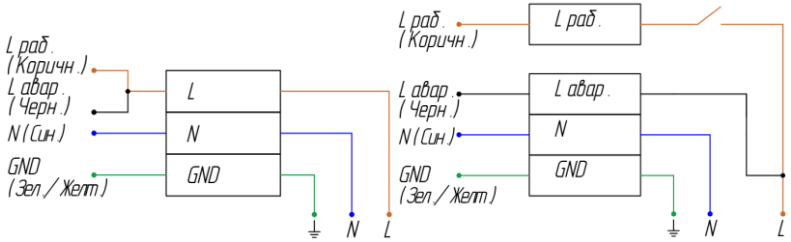

а) б)

Рисунок 10 — Схема подключения аварийного светильника:
а) без выключателя (постоянный режим); б) с выключателем (включение/выключение рабочего освещения).

5.5. **Подвесной монтаж.** Установка светильника Geniled на тросовые подвесы.

5.5.1. При помощи тонкой отвертки либо другого подходящего подручного инструмента аккуратно извлеките три пластиковые заклепки из съемной боковой крышки. Снимите крышку и извлеките рассеиватель (Рисунок 11, а).

5.5.2. Установите на светильнике тросовые подвесы. Рекомендуется использовать комплект подвесного монтажа Geniled. Для монтажа светильника серии Офис, ЛПО необходимо 2 комплекта. См. рисунок 13.

5.5.3. Разметьте на монтажной поверхности места расположения отверстий. Подготовьте отверстия.

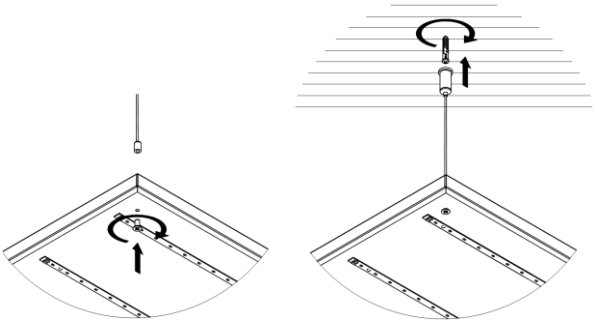

Рисунок 13 — Подвесной монтаж.

5.5.4. Установите подвесы на монтируемой поверхности.

5.5.5. Произведите надежное соединение кабеля светильника с питающим кабелем. Для этого используйте клеммную колодку Geniled (в комплекте со светильником) либо другой подходящий способ соединения проводов, обеспечивающий надежное соединение и хороший электрический контакт (сечение провода – 0,75 мм²). При этом необходимо соблюдать

полярность соединения проводов: коричневый — рабочий фазный проводник, черный – аварийный фазный проводник, синий — нейтральный проводник, зеленый/желтый — защитный проводник («земля»), см. схемы на рисунке 10.

5.5.6. При подключении светильника по схеме на рисунке 10, а (рабочий фазный проводник и аварийный фазный проводник напрямую подключены к сетевому фазному проводнику), он будет светиться в постоянном рабочем режиме (постоянный режим). В случае возникновения аварийного отключения электроэнергии светильник автоматически перейдет в аварийный режим.

5.5.7. Если предполагается включать и выключать светильник в рабочем режиме, присоедините фазный рабочий провод (Lраб.) к клемме Lраб. через выключатель (см. рисунок 10, б). В данном случае возможно включение/отключение рабочего освещения через выключатель. В случае возникновения аварийного отключения электроэнергии светильник автоматически перейдет в аварийный режим при любом положении выключателя.

5.5.8. Убедитесь в правильности и надежности соединения. Провода не должны быть в натяжении.

5.6. Включите питание сети.

УВАЖАЕМЫЙ ПОКУПАТЕЛЬ!

Данный гарантийный талон подтверждает отсутствие каких-либо дефектов в купленном Вами изделии. Условия гарантии действуют в рамках закона «О защите прав потребителей» и регулируются законодательством РФ.

1. УСЛОВИЯ ГАРАНТИИ

1.1. Гарантийное обслуживание производится только в авторизованных сервисных центрах. Транспортировка до сервисного центра осуществляется за счет покупателя.

1.2. На гарантийный ремонт принимается изделие, не имеющее механических повреждений, при предъявлении гарантийного талона изготовителя с отметкой даты продажи, либо иных документов подтверждающих, что гарантийный срок не истек.

1.3. После окончания гарантийного срока гарантийное обслуживание не предоставляется. В случае, если заявка на гарантийное обслуживание была подана до истечения гарантийного срока, гарантийное обслуживание изделия выполняется.

1.4. Изделие принимается на гарантийный ремонт в упаковке, которая обеспечивает сохранность при транспортировке всех комплектующих.

1.5. В случае утери гарантийного талона, гарантийный период составляет 12 месяцев с даты выпуска изделия, согласно закону «О защите прав потребителей».

1.6. Гарантийный срок эксплуатации светильника (гарантийный срок на блок аварийного питания с аккумулятором установлен отдельно) составляет 36 месяцев со дня продажи покупателю. В случае перепродажи изделия гарантийный срок устанавливается со дня первоначальной продажи изделия. Гарантийный срок эксплуатации БАП с аккумулятором – 12 месяцев со дня продажи покупателю.

2. ГАРАНТИЯ НА ИЗДЕЛИЯ И КОМПЛЕКТУЮЩИЕ НЕ ДЕЙСТВУЕТ В СЛЕДУЮЩИХ СЛУЧАЯХ

2.1. Несоблюдения требований установки, подключения, эксплуатации, требований по технике безопасности, описанных в данном руководстве.

2.2. Внесения конструктивных изменений в изделие без согласования с заводом-изготовителем, а также установка комплектующих, не предусмотренных технической документацией и данным руководством.

2.3. Наличия следов вскрытия или ремонта изделия лицами или организациями, не уполномоченными для проведения таких работ.

2.4. Нарушения потребителем правил и условий транспортировки, хранения, монтажа или использования изделия, с нарушением установленных в руководстве условий, или из-за небрежного обращения с изделием.

2.5. Наличия недостатков изделия, в том числе повреждений, вызванных не зависящими от производителя причин, таких как перепады напряжения питающей сети свыше допустимого рабочего значения, превышения диапазона рабочих температур, а также природные явления или стихийные бедствия, пожар и т.п.

2.6. Частичного выхода из строя электронных компонентов, не повлекший за собой спад суммарного светового потока более чем на 30%.

3. СВИДЕТЕЛЬСТВО О ПРИЕМКЕ

Светильник Geniled соответствует требованиям безопасности ТР ТС 004/2011, ТР ТС 020/2011 и признан годным к эксплуатации.

Производитель: ООО «ИнПродакшн», 620016, Свердловская область, г.Екатеринбург, ул.Амундсена 107.
email: info@in-prod.ru

Дата выпуска

Модель

Наименование торговой организации

Дата продажи

Подпись продавца (М.П.)

Товар получен в исправном состоянии. С условиями гарантии ознакомлен и согласен

Подпись покупателя

Более подробная информация на сайте geniled.ru