РУКОВОДСТВО ПО ЭКСПЛУАТАЦИИ
СВЕТОДИОДНЫЙ СВЕТИЛЬНИК GENILED СЕРИИ ORBITA IP54

Благодарим за выбор продукции Geniled. Перед установкой и эксплуатацией светильника Geniled внимательно ознакомьтесь с данным руководством.

1. ОБЩИЕ СВЕДЕНИЯ И НАЗНАЧЕНИЕ

1.1. Светодиодный светильник Geniled серии Orbita предназначен для освещения объектов ЖКХ, общественных мест, предприятий различного назначения, складов, закрытых парковок и т.п. Светильник оснащен блоком аварийного питания и предназначен для организации основного и аварийного освещения.

2. КОМПЛЕКТ ПОСТАВКИ

1.	Светодиодный светильник Geniled серии Orbita со встроенным БАП и аккумулятором	1 шт.
2.	Упаковка	1 шт.
3.	Руководство по эксплуатации	1 шт.

3. ТЕХНИЧЕСКИЕ ХАРАКТЕРИСТИКИ

Общие параметры на светильники серии Orbita представлены ниже:
Класс защиты от поражения электрическим током: II.
Степень защиты от воздействия окружающей среды: IP54 (по ГОСТ 14254-96).
Напряжение питания: 185-265 В, 50/60 Гц.
Коэффициент мощности: 0,9.
Срок службы: 50000 часов.
Вид климатического исполнения: УХЛ4 по ГОСТ 15150-69.
Рабочая температура: от 0° до +40° С.
Цветовая температура: 3000/4000/5000К ± 250К.
Индекс цветопередачи: 82Ra.
Коэффициент пульсации освещенности: ≤1%.
Класс светораспределения по ГОСТ Р 54350-2015: Прямого света, П.
Габаритные размеры: Ø300x64 мм.
Материал корпуса светильника – термостойкий полипропилен.
Материал рассеивателя – UV-стабилизированный полипропилен.
Материал рамки – ABS пластик.

Таблица 1. Технические характеристики светодиодного светильника серии Orbita.

Наименование	Orbita 24Вт
Световой поток, лм	2250
Световой поток в аварийном режиме, лм	150
Потребляемая мощность, Вт	24
Масса светильника, кг	1,0
Регулировка цветовой температуры	Есть 3000/4000/5000К

3.3. Габаритные размеры светильников серии Orbita представлены на Рисунке 1.

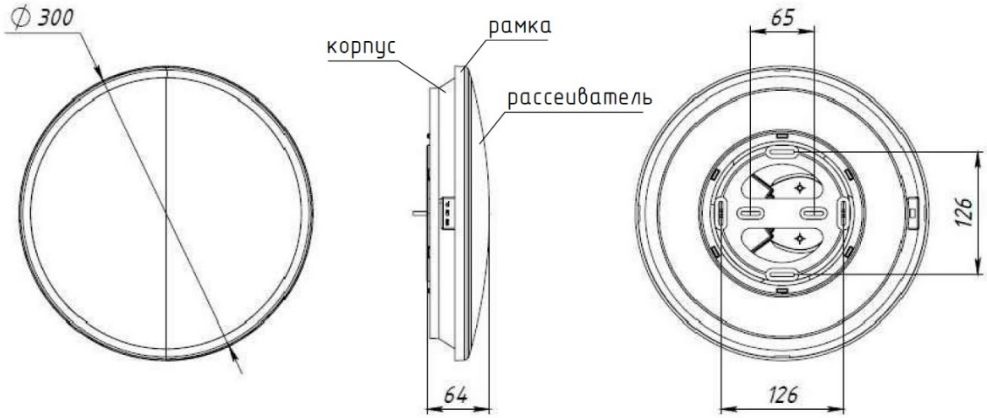

Рисунок 1. Габаритные размеры светодиодного светильника Orbita 24Вт.

3.4. Параметры БАП и аккумулятора светильника представлены ниже.

Тип аккумулятора	Li-Ion
Коэффициент мощности БАП, pf	0,8
Напряжение аккумулятора, В	3,7
Емкость аккумулятора, мАч	1800
Время до полной зарядки аккумулятора, час.	6
Время работы в аварийном режиме, час.	1
Срок службы аккумулятора	5000 часов

Перед началом эксплуатации для оптимального срока службы аккумулятора необходимо зарядить аккумулятор в течение не менее 24 часов, после этого полностью разрядить. Для увеличения времени автономной работы рекомендуется провести 3 цикла заряд/разряд.

!ВНИМАНИЕ: Не оставляйте блок в течение двух месяцев без подзарядки, даже если он не используется, так как это приведёт к сокращению срока службы аккумулятора.

4. ТЕХНИКА БЕЗОПАСНОСТИ

4.3. Перед установкой светильника Geniled следует убедиться в отсутствии видимых повреждений корпуса и других частей. При наличии повреждений, эксплуатация светильника Geniled запрещена.

4.4. Электромонтажные работы должны осуществляться квалифицированным персоналом, с группой допуска не менее III в соответствии с ПТЭЭП (Правила Технической Эксплуатации Электроустановок Потребителей) и ПТБЭП (Правила Технической Безопасности Электроустановок Потребителей).

4.5. Работы по монтажу и обслуживанию светильника Geniled должны проводиться при отключенном питании электросети и в соответствии с требованиями ПУЭ (Правила Устройства Электроустановок) и ПТЭЭП.

4.6. Перед установкой светильника Geniled необходимо убедиться в соответствии напряжения питающей сети 220В±10% в соответствии с ГОСТ 13109-97.

Подключение светильника Geniled к поврежденной электропроводке запрещено!

ЗАПРЕЩАЕТСЯ:

Установка изделия при подключенном напряжении.

Самостоятельный ремонт изделия.

Использование светильника Geniled для иных целей.

5. УСТАНОВКА И ПОДКЛЮЧЕНИЕ

5.3. Распакуйте светильник Geniled и убедитесь в отсутствии повреждений корпуса, рассеивателя и других частей.

5.4. Перед монтажом отключите питание сети.

5.5. Снимите крепление светильника повернув его против часовой стрелки.

5.6. Заведите кабель через силиконовый уплотнитель в распределительную коробку светильника (Рисунок 2). Рекомендуемый диаметр кабеля – до 6 мм. Заведите провода в клеммную колодку в соответствии со схемой на рисунке 2. Рекомендуемая длина зачистки провода – 5-6 мм. Рекомендуемое сечение провода до 2,5 кв.мм.

5.6.1. При подключении светильника по схеме на рисунке 2, а (рабочий фазный проводник и аварийный фазный проводник напрямую подключены к сетевому фазному проводнику), он будет светиться в постоянном рабочем режиме (постоянный режим). В случае возникновения аварийного отключения электроэнергии светильник автоматически перейдет в аварийный режим.

5.6.2. Если предполагается включать и выключать светильник в рабочем режиме, присоедините фазный рабочий провод (Lраб.) к клемме Lраб. через выключатель (см. рисунок 2, б). В данном случае возможно включение/отключение рабочего освещения через выключатель. В случае возникновения аварийного отключения электроэнергии светильник автоматически перейдет в аварийный режим при любом положении выключателя.

5.7. Установите светильник на заранее подготовленной плоской поверхности при помощи винтов (Рисунок 3). Смотрите чтобы кабель не был зажат между конструкционными элементами светильника.

5.8. Включите питание сети.

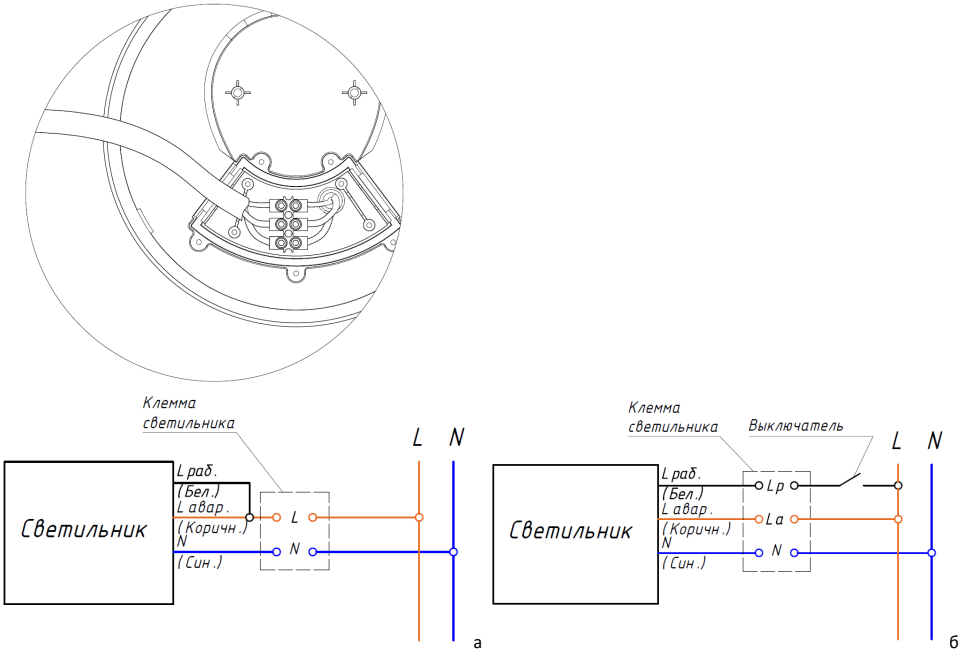

Рисунок 2. Схема подключения аварийного светильника:
а) без выключателя (постоянный режим); б) с выключателем (включение/выключение рабочего освещения).

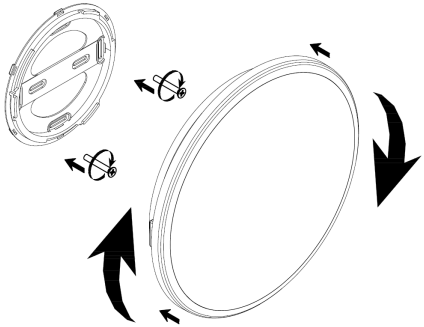

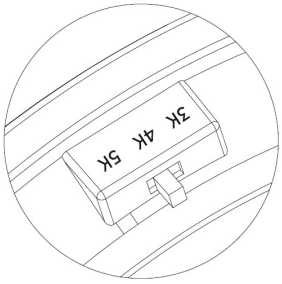

Рисунок 3. Монтаж светильника на поверхности. Рисунок 4. Регулировка цветовой температуры.

5.9. Светильник Orbita поддерживает три варианта цветовой температуры. Для переключения между режимами переведите переключатель на корпусе в нужное положение. «3К» - теплый свет, «4К» - дневной свет, «5К» - холодный свет.

6. ТЕХНИЧЕСКОЕ ОБСЛУЖИВАНИЕ

6.3. Один-два раза в год (зависит от степени загрязнения), необходимо протереть изделия без применения чистящих средств.

6.4. Проверить надежность подключения изделия к сети, при необходимости провести ревизию соединения.

7. УТИЛИЗАЦИЯ

7.3. Светодиодный светильник Geniled Orbita не требует специальной утилизации, т.к. в его составе отсутствуют вредные вещества, такие как ртуть и свинец.

ДОПОЛНИТЕЛЬНОГО ОБСЛУЖИВАНИЯ НЕ ТРЕБУЕТСЯ

УВАЖАЕМЫЙ ПОКУПАТЕЛЬ!

Данный гарантийный талон подтверждает отсутствие каких-либо дефектов в купленном Вами изделии. Условия гарантии действуют в рамках закона «О защите прав потребителей» и регулируются законодательством РФ.

1. УСЛОВИЯ ГАРАНТИИ

1.1. Гарантийное обслуживание производится только в авторизованных сервисных центрах. Транспортировка до сервисного центра осуществляется за счет покупателя.

1.2. На гарантийный ремонт принимается изделие, не имеющее механических повреждений, при предъявлении гарантийного талона изготовителя с отметкой даты продажи, либо иных документов подтверждающих, что гарантийный срок не истек.

1.3. После окончания гарантийного срока гарантийное обслуживание не предоставляется. В случае, если заявка на гарантийное обслуживание была подана до истечения гарантийного срока, гарантийное обслуживание изделия выполняется.

1.4. Изделие принимается на гарантийный ремонт в упаковке, которая обеспечивает сохранность при транспортировке всех комплектующих.

1.5. Гарантийный срок эксплуатации светильника (гарантийный срок на блок аварийного питания с аккумулятором установлен отдельно) составляет 36 месяцев со дня продажи покупателю. В случае перепродажи изделия гарантийный срок устанавливается со дня первоначальной продажи изделия. Гарантийный срок эксплуатации БАП с аккумулятором – 24 месяца со дня продажи покупателю.

2. ГАРАНТИЯ НА ИЗДЕЛИЯ И КОМПЛЕКТУЮЩИЕ НЕ ДЕЙСТВУЕТ В СЛЕДУЮЩИХ СЛУЧАЯХ

2.1. Несоблюдения требований установки, подключения, эксплуатации, требований по технике безопасности, описанных в данном руководстве.

2.2. Внесения конструктивных изменений в изделие без согласования с заводом-изготовителем, а также установка комплектующих, не предусмотренных технической документацией и данным руководством.

2.3. Наличия следов вскрытия или ремонта изделия лицами или организациями, не уполномоченными для проведения таких работ.

2.4. Нарушения потребителем правил и условий транспортировки, хранения, монтажа или использования изделия, с нарушением установленных в руководстве условий, или из-за небрежного обращения с изделием.

2.5. Наличия недостатков изделия, в том числе повреждений, вызванных не зависящими от производителя причин, таких как перепады напряжения питающей сети свыше допустимого рабочего значения, превышения диапазона рабочих температур, а так же природные явления или стихийные бедствия, пожар и т.п.

2.6. Частичного выхода из строя электронных компонентов, не повлекший за собой спад суммарного светового потока более чем на 30%.

3. СВИДЕТЕЛЬСТВО О ПРИЕМКЕ

Светильник Geniled соответствует требованиям безопасности ТР ТС 004/2011, ТР ТС 020/2011 и признан годным к эксплуатации.

Производитель: ООО «ИнПродакшн», 620016, Свердловская область, г.Екатеринбург, ул.Амундсена 107.
Email: info@in-prod.ru

Дата выпуска

Модель

Наименование торговой организации

Дата продажи

Подпись продавца (М.П.)

Товар получен в исправном состоянии. С условиями гарантии ознакомлен и согласен

Подпись покупателя

Более подробная информация на сайте geniled.ru