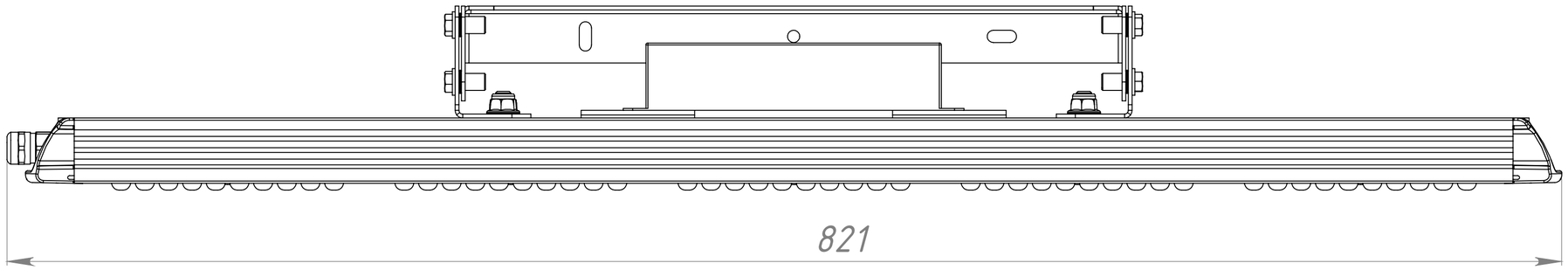

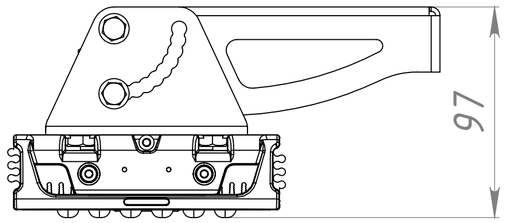

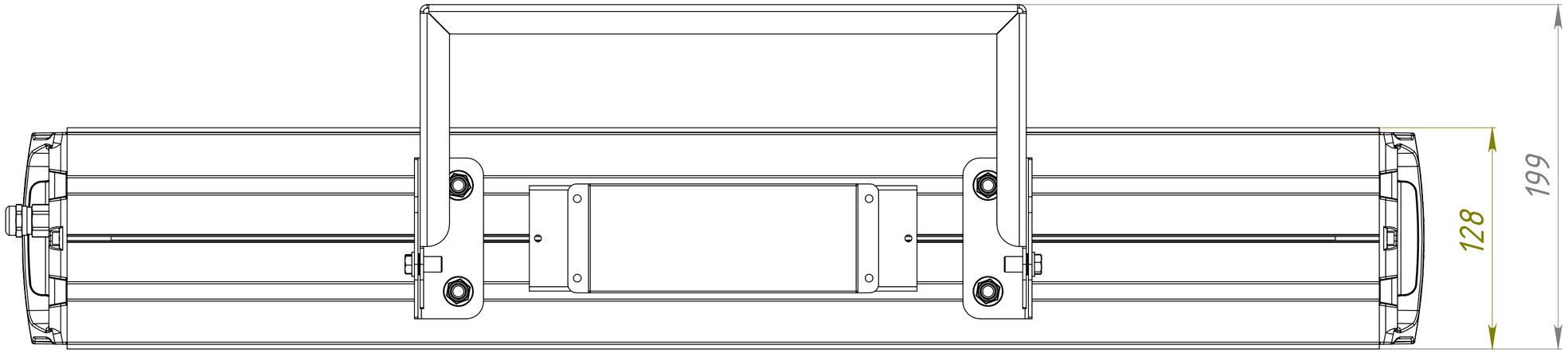

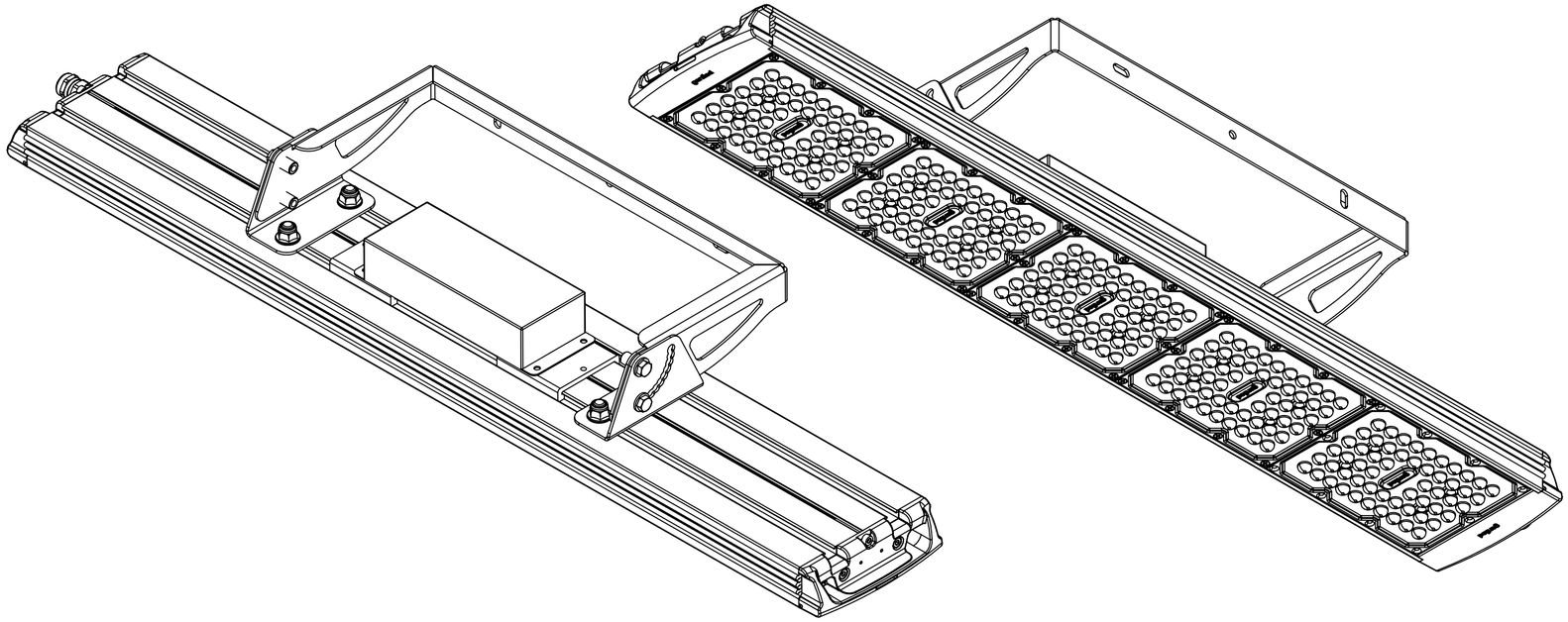

					СБ			
Изм.	Лист	№ докум.	Подп.	Дата	Optimus 5x1 100Вт MW Скоба большая Сборочный чертеж	Лит.	Масса	Масштаб
Разраб.		Говорухин					4967.58	1:2
Пров.								
Т. контр.						Лист 1	Листов 1	
Н. контр.								
Утв.								

Перв. примен.

Справ. №

Подп. и дата

Инв. № дубл.

Взам. инв. №

Подп. и дата

Инв. № подл.

Копировал

Формат А2