РУКОВОДСТВО ПО ЭКСПЛУАТАЦИИ
СВЕТОДИОДНЫЕ СВЕТИЛЬНИКИ GENILED СЕРИИ ОФИС ГРИЛЬЯТО IP54

Благодарим за выбор продукции торговой марки Geniled. Перед установкой и эксплуатацией светильника Geniled внимательно ознакомьтесь с данным руководством.

1. ОБЩИЕ СВЕДЕНИЯ И НАЗНАЧЕНИЕ

1.1. Светодиодный светильник Geniled экономичен, долговечен и экологически безопасен. Конструктивные особенности позволяют использовать его для организации оптимизированного освещения на любых объектах (жилых, производственных, складских, офисных, торговых, мест общего пользования, медицинских учреждениях и т.д.). Отличительной особенностью данного светильника является повышенная степень защиты IP54, которая достигается благодаря герметичным уплотнителям и особенностям конструкции корпуса.

1.2. Светильники серии Офис Грильято IP54 предназначены для установки в навесной потолок типа «Грильято» или подобный потолок подходящего посадочного размера. Светильник можно устанавливать накладным или подвесным способом, используя Скобы для монтажа. Более подробно информацию по установке см. в п.5.

1.3. Индекс цветопередачи **Ra90** позволяет использовать светильники в качестве освещения в образовательных (в том числе **дошкольных**) и медицинских учреждениях, в соответствии с **Постановлением Правительства №2255**.

2. КОМПЛЕКТ ПОСТАВКИ

1.	Светодиодный светильник Geniled	1 шт.
2.	Упаковка	1 шт.
3.	Клемма соединительная	1 шт.
4.	Руководство по эксплуатации	1 шт.

3. ТЕХНИЧЕСКИЕ ХАРАКТЕРИСТИКИ

3.1. Основные технические параметры светодиодных светильников:

Диапазон напряжений питания переменного тока (AC), частота питающей сети: 180-264В, 50/60Гц.

Диапазон напряжений питания постоянного тока (DC): 150-250В.

Класс защиты от поражения электрическим током: I.

Коэффициент мощности (pf): 0,95.

Коэффициент пульсаций светового потока: <2%

Цветовая температура: 3000 К ± 250 К, 4000 К ± 250 К или 5000 К ± 250 К (на выбор, см. таблицу 2).

Индекс цветопередачи: **Ra90**.

Степень защиты от воздействия окружающей среды: IP54 (по ГОСТ 14254-2015).

Температура эксплуатации: -45…+50 ^{0}С.

Вид климатического исполнения УХЛ4 по ГОСТ 15150-69.

Срок службы: 100000 часов.

Габаритные размеры светодиодных светильников серии Офис Грильято представлены на рисунке 1.

Примечание: возможно изготовление светодиодных светильников с микроволновым датчиком движения Geniled GL-220V100WMW-XT. В этом случае в наименовании светильника будет присутствовать «Smart MW». Параметры на микроволновый датчик движения представлены в пункте 3.2.

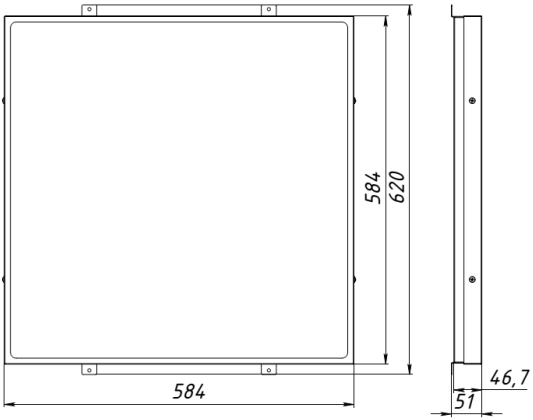

Рисунок 1 – Габаритные размеры* светильников серии Офис Грильято IP54.

***Габаритные размеры указаны без кабельного гермоввода.**

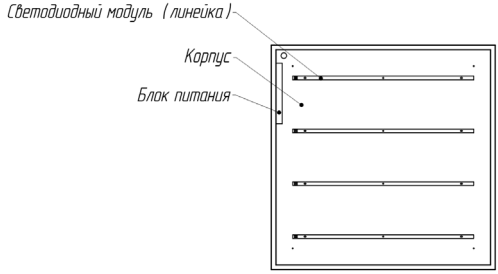

Рисунок 2 – Состав светильника Geniled Офис.

Светильник Geniled состоит из основных частей (см. рисунок 2):
1 — Стальной корпус. Выполняет функцию основы для расположения основных компонентов светильника, а также функцию радиатора охлаждения. Для обеспечения степени пылевлагозащиты между рассеивателем и и корпусом имеется уплотнитель, который прожимается рамкой корпуса. Корпус выполнен из стали толщиной 0,5мм. Базовый цвет – белый.
На корпусе установлены угловые крепления для установки светильника в потолок грильято.
2 — Светодиодный модуль. Geniled GL-18SMD2835 300-510mA (Standart) - алюминиевая печатная плата (линейка) со светодиодами. Используемые светодиоды обладают высокой световой отдачей — 154 лм/Вт.
3 — Блок питания (драйвер). Предназначен для питания светодиодных линеек. Блок питания имеет один выходной канал, стабилизированный по току 480 мА, высокий КПД и компактные размеры. Стандартные функции: защита от перегрузки, защита от короткого замыкания, защита от перегрева.
4 — Рассеиватель. Обеспечивает защиту внутренних частей светильника. В зависимости от типа рассеивателя различают световой поток и угол рассеивания (см. таблицу 2).
Возможный рассеиватель: микропризма, опал — полистирол; матовое закаленное стекло.

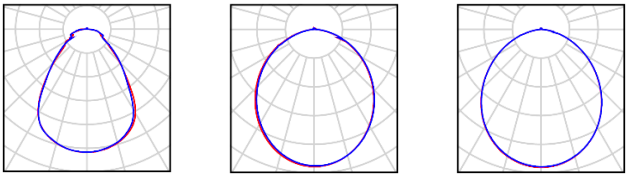

Микропризма тип КСС (Г - глубокая) | Опал тип КСС (Д - косинусная) | Матовое закаленное стекло тип КСС (Д – косинусная)

Рисунок 3 - Варианты светораспределения светильника в зависимости от рассеивателя.

3.2. **Для светильников Smart MW.** В конструкции светильника имеется микроволновый датчик движения, который реагирует на человека, находящегося в зоне действия датчика. Параметры датчика указаны ниже:

Угол обзора*	240^0
Скорость движения объекта	1-5* км/ч
Дистанция срабатывания*	до 6м

*Данные параметры могут незначительно отличаться от указанных.

В случае нахождения человека в зоне действия (до 6 метров от датчика) датчик включает светильник. Через 45 (±15) секунд после удаления человека из зоны действия датчик отключает светильник.

Таблица 2 — Основные световые параметры светодиодных светильников серии Офис Грильято.

Наименование	Рассеиватель	Угол рассеи-вания	Мощность, Вт	Световой поток, лм	Габаритные размеры*, мм	Масса светильника, кг
GL-18SMD2835 300-510mA (Standart)						
Офис Грильято 4000К 20Вт Standart	Микропризма полистирол	90°	20	2060	584x620x51	3,8
Офис Грильято 4000К 20Вт Standart	Опал полистирол	120°	20	1950	584x620x51	3,8
Офис Грильято 4000К 20Вт Standart	Матовое закаленное стекло	120°	20	2070	584x620x51	6,6
Офис Грильято 4000К 30Вт Standart	Микропризма полистирол	90°	30	3090	584x620x51	3,8
Офис Грильято 4000К 30Вт Standart	Опал полистирол	120°	30	2930	584x620x51	3,8
Офис Грильято 4000К 30Вт Standart	Матовое закаленное стекло	120°	30	3120	584x620x51	6,6
Офис Грильято 4000К 40Вт Standart	Микропризма полистирол	90°	40	4120	584x620x51	3,8
Офис Грильято 4000К 40Вт Standart	Опал полистирол	120°	40	3910	584x620x51	3,8
Офис Грильято 4000К 40Вт Standart	Матовое закаленное стекло	120°	40	4150	584x620x51	6,6
Офис Грильято 4000К 50Вт Standart	Микропризма полистирол	90°	50	5140	584x620x51	3,8
Офис Грильято 4000К 50Вт Standart	Опал полистирол	120°	50	4880	584x620x51	3,8
Офис Грильято 4000К 50Вт Standart	Матовое закаленное стекло	120°	50	5190	584x620x51	6,6
Офис Грильято 4000К 60Вт Standart	Микропризма полистирол	90°	60	6180	584x620x51	3,9
Офис Грильято 4000К 60Вт Standart	Опал полистирол	120°	60	5870	584x620x51	3,9
Офис Грильято 4000К 60Вт Standart	Матовое закаленное стекло	120°	60	6230	584x620x51	6,7
Офис Грильято 4000К 80Вт Standart	Микропризма полистирол	90°	80	8230	584x620x51	4,1
Офис Грильято 4000К 80Вт Standart	Опал полистирол	120°	80	7820	584x620x51	4,1

Офис Грильято 4000К 80Вт Standart	Матовое закаленное стекло	120°	80	8300	584x620x51	6,9
Офис Грильято 4000К 100Вт Standart	Микропризма полистирол	90°	100	10300	584x620x51	4,3
Офис Грильято 4000К 100Вт Standart	Опал полистирол	120°	100	9770	584x620x51	4,3
Офис Грильято 4000К 100Вт Standart	Матовое закаленное стекло	120°	100	10380	584x620x51	7,1

***Габаритные размеры указаны без кабельного гермоввода.**

4. ТЕХНИКА БЕЗОПАСНОСТИ

4.1. Перед установкой светильника Geniled следует убедиться в отсутствии видимых повреждений корпуса и других частей. При наличии повреждений, эксплуатация светильника Geniled запрещена.

4.2. Электромонтажные работы должны осуществляться квалифицированным персоналом, с группой допуска не менее III в соответствии с ПТЭЭП (Правила Технической Эксплуатации Электроустановок Потребителей) и ПТБЭП (Правила Технической Безопасности Электроустановок Потребителей).

4.3. Работы по монтажу и обслуживанию светильника Geniled должны производиться при отключенном питании электросети и в соответствии с требованиями ПУЭ (Правила Устройства Электроустановок) и ПТЭЭП.

4.4. Перед установкой светильника Geniled необходимо убедиться в соответствии напряжения питающей сети 220В±10% в соответствии с ГОСТ 13109-97.

Подключение светильника Geniled к поврежденной электропроводке запрещено!

5. УСТАНОВКА

5.1. Распакуйте светильник Geniled и убедитесь в отсутствии повреждений корпуса и рассеивателя.

5.2. Перед монтажом к существующей сети отключите питание сети.

5.3. Светильник серии Офис предназначен для установки в потолок типа «Грильято» либо подобный подвесной потолок, обеспечивающий надежную фиксацию светильника. Перед монтажом извлеките декоративную потолочную панель из ячейки, в которую планируется установка светильника.

5.4. Заведите светильник в нишу потолка «Грильято» (Рисунок 4).

5.5. Подключите питание светильника при помощи клеммы, обеспечивающей надежное электрическое соединение. Кабель светильника заранее выведен из корпуса через кабельный уплотнитель. При этом необходимо соблюдать полярность соединения проводов: коричневый — фазный проводник, синий — нейтральный проводник, зеленый/желтый — защитный проводник («земля»). Убедитесь в правильности и надежности соединения. Провода не должны быть в натяжении.Установите светильник Geniled на монтируемое место (Рисунок 5). Следите за тем, чтобы кабель не оказался зажат между элементами конструкции потолка и светильника. Убедитесь, что светильник надежно закреплен на потолке.

5.6. Включите питание сети.

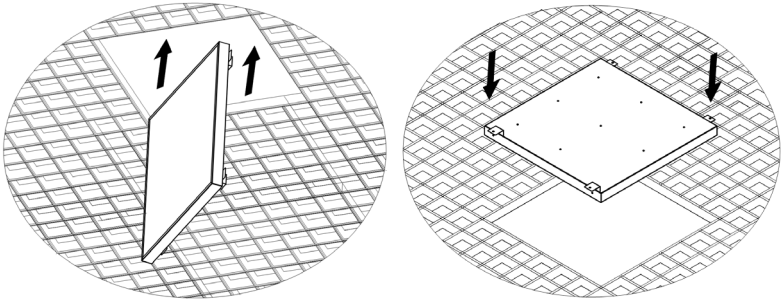

Рисунок 4 — Установка светильника Geniled серии Офис Грильято IP54 в подвесной потолок.

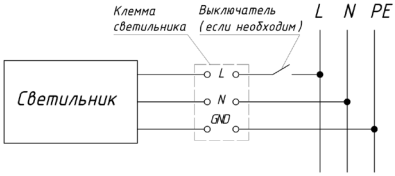

Рисунок 5 – Схема подключения светильника.

6. ТЕХНИЧЕСКОЕ ОБСЛУЖИВАНИЕ

6.1. Один-два раза в год (зависит от степени загрязнения), необходимо протереть изделие без применения чистящих средств.

6.2. Проверить надежность подключения изделия к сети, при необходимости провести ревизию соединения.

7. УПАКОВКА. ТРАНСПОРТИРОВКА. ХРАНЕНИЕ

7.1. Изделие транспортируется в штатной транспортной упаковке любым видом транспорта при условии его защиты от механических повреждений и непосредственного воздействия атмосферных осадков.

7.2. Допускается хранение изделий без упаковки на стеллажах в закрытых сухих отапливаемых помещениях, в условиях, исключающих воздействие на них нефтепродуктов и агрессивных сред, на расстоянии не менее одного метра от нагревательных приборов.

7.3. Температура хранения от -50 до +50 °С при относительной влажности не более 95 %.

8. УТИЛИЗАЦИЯ

8.1. Светодиодный светильник Geniled не требует специальной утилизации, т.к. в его составе отсутствуют вредные вещества, такие как ртуть и свинец.

УВАЖАЕМЫЙ ПОКУПАТЕЛЬ!

Данный гарантийный талон подтверждает отсутствие каких-либо дефектов в купленном Вами изделии. Условия гарантии действуют в рамках закона «О защите прав потребителей» и регулируются законодательством РФ.

9. УСЛОВИЯ ГАРАНТИИ

9.1. Гарантийное обслуживание производится только в авторизованных сервисных центрах. Транспортировка до сервисного центра осуществляется за счет покупателя.

9.2. На гарантийный ремонт принимается изделие, не имеющее механических повреждений, при предъявлении гарантийного талона изготовителя с отметкой даты продажи, либо иных документов подтверждающих, что гарантийный срок не истек.

9.3. После окончания гарантийного срока гарантийное обслуживание не предоставляется. В случае, если заявка на гарантийное обслуживание была подана до истечения гарантийного срока, гарантийное обслуживание изделия выполняется.

9.4. Изделие принимается на гарантийный ремонт в упаковке, которая обеспечивает сохранность при транспортировке всех комплектующих.

9.5. В случае утери гарантийного талона, гарантийный период составляет 12 месяцев с даты выпуска изделия, согласно закону «О защите прав потребителей».

9.6. Гарантийный срок эксплуатации изделия составляет 60 месяцев со дня продажи покупателю. В случае перепродажи изделия гарантийный срок устанавливается со дня первоначальной продажи изделия.

10. ГАРАНТИЯ НА ИЗДЕЛИЯ И КОМПЛЕКТУЮЩИЕ НЕ ДЕЙСТВУЕТ В СЛЕДУЮЩИХ СЛУЧАЯХ

10.1. Несоблюдения требований установки, подключения, эксплуатации, требований по технике безопасности, описанных в данном руководстве.

10.2. Внесения конструктивных изменений в изделие без согласования с заводом-изготовителем, а также установка комплектующих, не предусмотренных технической документацией и данным руководством.

10.3. Наличия следов вскрытия или ремонта изделия лицами или организациями, не уполномоченными для проведения таких работ.

10.4. Нарушения потребителем правил и условий транспортировки, хранения, монтажа или использования изделия, с нарушением установленных в руководстве условий, или из-за небрежного обращения с изделием.

10.5. Наличия недостатков изделия, в том числе повреждений, вызванных не зависящими от производителя причин, таких как перепады напряжения питающей сети свыше допустимого рабочего значения, превышения диапазона рабочих температур, а также природные явления или стихийные бедствия, пожар и т.п.

10.6. Частичного выхода из строя электронных компонентов, не повлекший за собой спад суммарного светового потока более чем на 30%.

11. СВИДЕТЕЛЬСТВО О ПРИЕМКЕ

Светильник Geniled соответствует требованиям безопасности ТР ТС 004/2011, ТР ТС 020/2011, ТР ЕАЭС 037/2016 и признан годным к эксплуатации.

Производитель: ООО «ИнПродакшн», 620016, Свердловская область, г.Екатеринбург, ул.Амундсена 107.
Email: info@in-prod.ru

Дата выпуска

Модель

60 месяцев

Наименование торговой организации

Дата продажи

Подпись продавца (М.П.)

Товар получен в исправном состоянии. С условиями гарантии ознакомлен и согласен

Подпись покупателя

Более подробная информация на сайте geniled.ru