РУКОВОДСТВО ПО ЭКСПЛУАТАЦИИ
АВТОНОМНЫЕ АВАРИЙНЫЕ СВЕТОДИОДНЫЕ СВЕТИЛЬНИКИ GENILED СЕРИИ ГРИЛЬЯТО, ЭКОФОН

Благодарим за выбор продукции торговой марки Geniled. Перед установкой и эксплуатацией светильника Geniled внимательно ознакомьтесь с данным руководством.

1. ОБЩИЕ СВЕДЕНИЯ И НАЗНАЧЕНИЕ

1.1. Автономный аварийный светодиодный светильник Geniled экономичен, долговечен и экологически безопасен. Конструктивные особенности позволяют использовать его для организации оптимизированного освещения на любых объектах (жилых, производственных, складских, офисных, торговых, мест общего пользования и т.д.). Автономный аварийный светильник оснащен блоком аварийного питания и предназначены для организации основного и аварийного освещения.

1.2. Аварийные светильники имеют 3 модификации: **EM 1, EM 3, RES 1**.

EM 1 (Emergency 1 hour) предназначен для организации аварийного освещения для эвакуации людей со временем работы 1 час.

EM 3 (Emergency 3 hours) предназначен для организации аварийного освещения для эвакуации людей со временем работы 3 часа.

RES 1 (Reserve 1 hour) предназначен для организации резервного освещения со временем работы 1 час.

1.3. Светильник серии Грильято предназначен для установки в навесные потолки типа «Грильято».

1.4. Светильник серии Экофон предназначен для установки в навесные потолки типа «Ecophon».

2. КОМПЛЕКТ ПОСТАВКИ

1.	Светодиодный светильник Geniled	1 шт.
2.	БАП типа EM 1, EM 3 или RES 1 (в зависимости от комплектации)	1 шт.
3.	Упаковка	1 шт.
4.	Клемма соединительная Geniled	1 шт.
5.	Руководство по эксплуатации	1 шт.

3. ТЕХНИЧЕСКИЕ ХАРАКТЕРИСТИКИ

3.1. Основные технические параметры светодиодных светильников серии Экофон и Грильято представлены в таблице 1, основные световые параметры представлены в таблице 3.

Таблица 1 — Основные технические параметры светодиодных светильников серии Грильято, Экофон.

Наименование	Потребляемая мощность, Вт	Напряжение питания (В), Частота питающей сети (Гц)	Коэффициент пульсаций	Габаритные размеры, мм	Масса светильника*, кг
Грильято 30Вт	30	220±10%, 50/60	<2%	610(590)x590x65(40)	4,1*
Грильято 40Вт	40	220±10%, 50/60	<2%	610(590)x590x65(40)	4,2*
Грильято 50Вт	50	220±10%, 50/60	<2%	610(590)x590x65(40)	4,2*
Грильято 60Вт	60	220±10%, 50/60	<2%	610(590)x590x65(40)	4,3*
Экофон 30Вт	30	220±10%, 50/60	<2%	625(600)x550(600)x55(90)	4,5*
Экофон 40Вт	40	220±10%, 50/60	<2%	625(600)x550(600)x55(90)	4,6*
Экофон 50Вт	50	220±10%, 50/60	<2%	625(600)x550(600)x55(90)	4,6*
Экофон 60Вт	60	220±10%, 50/60	<2%	625(600)x550(600)x55(90)	4,7*

Общие параметры на светильники серии Грильято, Экофон:

Напряжение питания (В), Частота питающей сети (Гц): 200-240, 50/60

Цветовая температура: 3000 К ± 250 К, 4000 К ± 250 К, 5000 К ± 250 К (на выбор, см. таблицу 2).

Класс защиты от поражения электрическим током: I.

Степень защиты от воздействия окружающей среды: IP40 (по ГОСТ 14254-96).

Индекс цветопередачи: 82Ra.

Срок службы[1] : 100 000 часов.

*Масса комплектации с закаленным стеклом составляет +20% к указанной массе с округлением в большую сторону.

[1]Срок службы указан без учета аккумулятора, срок службы аккумулятора см. п.3.4.

Температура эксплуатации: 0…+50 ^{0}C.

Вид климатического исполнения по ГОСТ 15150-69: УХЛ4.

Габаритные размеры светодиодных светильников серии Грильято, Экофон представлены на рисунках 2 — 7.

Коэффициент мощности (pf): 0,95*.

*Коэффициент мощности указан для блока питания светильника, коэффициент мощности БАП указан в пункте 3.4.

3.2. Типы защит источника питания светильника представлены в таблице:

Таблица 2 – Типы защит блока питания.

Тип защиты	Порог срабатывания	Восстановление
Защита от перегрузки (превышения тока)	До 2А	Автоматическое восстановление после устранения превышения
Короткое замыкание		Плавкий предохранитель. Не восстанавливается

Защита от перенапряжения	До 300В	Автоматическое восстановление после устранение превышения
Защита от перегрева	150 °С	Автоматическое восстановление после снижения температуры

3.3. Светильник Geniled Офис состоит из основных частей (см. рисунок 1):

1 — Стальной корпус. Обеспечивает механическую и климатическую защиту внутренних частей светильника. Выполняет функцию радиатора охлаждения. В зависимости от типа рассеивателя различают световой поток и угол рассеивания (см. таблицу 3).

2 — Светодиодный модуль. Geniled GL-18SMD2835 300-510mA (Standart) или Geniled GL-28SMD2835 300-510mA (Advanced) - алюминиевая печатная плата (линейка) со светодиодами. Используемые светодиоды обладают высокой световой отдачей — 161 лм/Вт и 180 лм/Вт.

3 — Блок питания (драйвер). Предназначен для питания светодиодных линеек. Блок питания имеет один выходной канал, стабилизированный по току 460 мА, высокий КПД и компактные размеры. Стандартные функции: защита от перегрузки, защита от короткого замыкания, защита от перегрева.

4 — Блок аварийного питания. Предназначен для обеспечения бесперебойной работы светодиодных модулей от внешней электрической сети либо от аккумулятора.

5 — Аккумулятор (для EM1, EM3 - встроен в блок БАП; для RES1 устанавливается отдельно как на рисунке 1). Возможны два варианта аккумулятора – Li-Ion или Ni-MH.

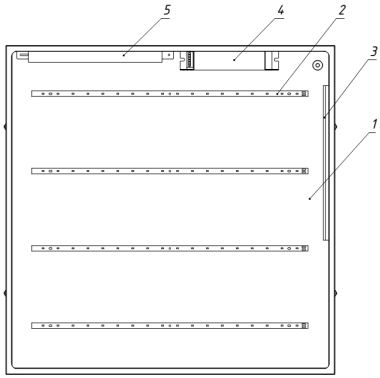

Рисунок 1 — Конструкция автономного аварийного светильника Geniled.

3.4. Параметры Блока аварийного питания представлены ниже.

Тип	EM 1	EM 3	RES 1
Коэффициент мощности, pf	0,6	0,6	0,8
Напряжение аккумулятора, В	3,7	3,7	3,6
Емкость аккумулятора, мАч	1800	1800	2000
Время полного заряда, час.	6	6	24
Время работы в аварийном режиме, час.	1	3	1
Защита от полного заряда/разряда	есть	есть	есть
Тип аккумулятора	Li-Ion	Li-Ion	NiMH
Срок службы аккумулятора	500 - 1000 полных циклов заряда/разряда		4 года

Перед началом эксплуатации для оптимального срока службы аккумулятора необходимо зарядить аккумулятор в течение не менее 24 часов, после этого полностью разрядить. Для увеличения времени автономной работы рекомендуется провести 3 цикла заряд/разряд.

!ВНИМАНИЕ: Не оставляйте блок в течение двух месяцев без подзарядки, даже если он не используется, так как это приведёт к сокращению срока службы аккумулятора.

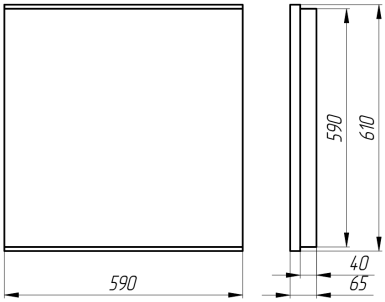

Рисунок 4 — Габаритные размеры светильников Грильято.

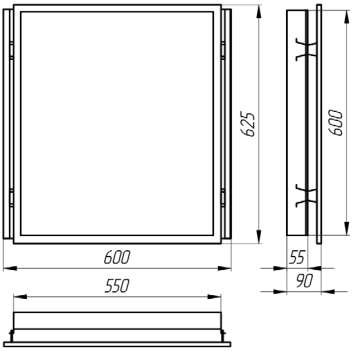

Рисунок 6 — Габаритные размеры светильников серии серии Экофон.

Таблица 3 — Основные световые параметры светодиодных светильников серии Грильято, Экофон.

Наименование	Рассеиватель	Угол рассеи-вания	Мощность, Вт	Световой поток, лм	Световой поток в аварийном режиме (EM 1, EM 3)	Световой поток в аварийном режиме (RES 1)
GL-18SMD2835 300-510mA (Standart)						
Офис Грильято 3000К 30Вт Standart	Микропризма	90°	30	3330	170	400
Офис Грильято 3000К 30Вт Standart	Опал	120°	30	3180	160	380
Офис Грильято 3000К 30Вт Standart	Мат. зак. стекло	120°	30	3360	170	400
Офис Грильято 4000К 30Вт Standart	Микропризма	90°	30	3570	180	430
Офис Грильято 4000К 30Вт Standart	Опал	120°	30	3390	170	410
Офис Грильято 4000К 30Вт Standart	Мат. зак. стекло	120°	30	3600	180	430
Офис Грильято 5000К 30Вт Standart	Микропризма	90°	30	3720	190	450
Офис Грильято 5000К 30Вт Standart	Опал	120°	30	3540	180	420
Офис Грильято 5000К 30Вт Standart	Мат. зак. стекло	120°	30	3750	190	450
Офис Грильято 3000К 40Вт Standart	Микропризма	90°	40	4440	220	530
Офис Грильято 3000К 40Вт Standart	Опал	120°	40	4240	210	510
Офис Грильято 3000К 40Вт Standart	Мат. зак. стекло	120°	40	4480	220	540
Офис Грильято 4000К 40Вт Standart	Микропризма	90°	40	4760	240	570
Офис Грильято 4000К 40Вт Standart	Опал	120°	40	4520	230	540
Офис Грильято 4000К 40Вт Standart	Мат. зак. стекло	120°	40	4800	240	580
Офис Грильято 5000К 40Вт Standart	Микропризма	90°	40	4960	250	600
Офис Грильято 5000К 40Вт Standart	Опал	120°	40	4720	240	570
Офис Грильято 5000К 40Вт Standart	Мат. зак. стекло	120°	40	5000	250	600
Офис Грильято 3000К 50Вт Standart	Микропризма	90°	50	5550	280	670
Офис Грильято 3000К 50Вт Standart	Опал	120°	50	5300	270	640
Офис Грильято 3000К 50Вт Standart	Мат. зак. стекло	120°	50	5600	280	670
Офис Грильято 4000К 50Вт Standart	Микропризма	90°	50	5950	300	710
Офис Грильято 4000К 50Вт Standart	Опал	120°	50	5650	280	680
Офис Грильято 4000К 50Вт Standart	Мат. зак. стекло	120°	50	6000	300	720
Офис Грильято 5000К 50Вт Standart	Микропризма	90°	50	6200	310	740
Офис Грильято 5000К 50Вт Standart	Опал	120°	50	5900	300	710
Офис Грильято 5000К 50Вт Standart	Мат. зак. стекло	120°	50	6250	310	750
Офис Грильято 3000К 60Вт Standart	Микропризма	90°	60	6660	330	800
Офис Грильято 3000К 60Вт Standart	Опал	120°	60	6360	320	760
Офис Грильято 3000К 60Вт Standart	Мат. зак. стекло	120°	60	6720	340	810
Офис Грильято 4000К 60Вт Standart	Микропризма	90°	60	7140	360	860
Офис Грильято 4000К 60Вт Standart	Опал	120°	60	6780	340	810
Офис Грильято 4000К 60Вт Standart	Мат. зак. стекло	120°	60	7200	360	860
Офис Грильято 5000К 60Вт Standart	Микропризма	90°	60	7440	370	890
Офис Грильято 5000К 60Вт Standart	Опал	120°	60	7080	350	850
Офис Грильято 5000К 60Вт Standart	Мат. зак. стекло	120°	60	7500	380	900
Офис Экофон 3000К 30Вт Standart	Опал	120°	30	3180	160	380
Офис Экофон 4000К 30Вт Standart	Опал	120°	30	3390	170	410
Офис Экофон 5000К 30Вт Standart	Опал	120°	30	3540	180	420
Офис Экофон 3000К 40Вт Standart	Опал	120°	40	4240	210	510
Офис Экофон 4000К 40Вт Standart	Опал	120°	40	4520	230	540
Офис Экофон 5000К 40Вт Standart	Опал	120°	40	4720	240	570
Офис Экофон 3000К 50Вт Standart	Опал	120°	50	5300	270	640
Офис Экофон 4000К 50Вт Standart	Опал	120°	50	5650	280	680
Офис Экофон 5000К 50Вт Standart	Опал	120°	50	5900	300	710
Офис Экофон 3000К 60Вт Standart	Опал	120°	60	6360	320	760
Офис Экофон 4000К 60Вт Standart	Опал	120°	60	6780	340	810
Офис Экофон 5000К 60Вт Standart	Опал	120°	60	7080	350	850

GL-28SMD2835 300-510mA (Advanced)

Офис Грильято 3000К 30Вт Advanced	Микропризма	90°	30	3870	190	460
Офис Грильято 3000К 30Вт Advanced	Опал	120°	30	3690	180	440
Офис Грильято 3000К 30Вт Advanced	Мат. зак. стекло	120°	30	3930	200	470
Офис Грильято 4000К 30Вт Advanced	Микропризма	90°	30	4170	210	500
Офис Грильято 4000К 30Вт Advanced	Опал	120°	30	3960	200	480
Офис Грильято 4000К 30Вт Advanced	Мат. зак. стекло	120°	30	4230	210	510
Офис Грильято 5000К 30Вт Advanced	Микропризма	90°	30	4350	220	520
Офис Грильято 5000К 30Вт Advanced	Опал	120°	30	4140	210	500
Офис Грильято 5000К 30Вт Advanced	Мат. зак. стекло	120°	30	4410	220	530
Офис Грильято 3000К 40Вт Advanced	Микропризма	90°	40	5160	260	620
Офис Грильято 3000К 40Вт Advanced	Опал	120°	40	4920	250	590
Офис Грильято 3000К 40Вт Advanced	Мат. зак. стекло	120°	40	5240	260	630
Офис Грильято 4000К 40Вт Advanced	Микропризма	90°	40	5560	280	670
Офис Грильято 4000К 40Вт Advanced	Опал	120°	40	5280	260	630
Офис Грильято 4000К 40Вт Advanced	Мат. зак. стекло	120°	40	5640	280	680
Офис Грильято 5000К 40Вт Advanced	Микропризма	90°	40	5800	290	700
Офис Грильято 5000К 40Вт Advanced	Опал	120°	40	5520	280	660
Офис Грильято 5000К 40Вт Advanced	Мат. зак. стекло	120°	40	5880	290	710
Офис Грильято 3000К 50Вт Advanced	Микропризма	90°	50	6450	320	770
Офис Грильято 3000К 50Вт Advanced	Опал	120°	50	6150	310	740
Офис Грильято 3000К 50Вт Advanced	Мат. зак. стекло	120°	50	6550	330	790
Офис Грильято 4000К 50Вт Advanced	Микропризма	90°	50	6950	350	830
Офис Грильято 4000К 50Вт Advanced	Опал	120°	50	6600	330	790
Офис Грильято 4000К 50Вт Advanced	Мат. зак. стекло	120°	50	7050	350	850
Офис Грильято 5000К 50Вт Advanced	Микропризма	90°	50	7250	360	870
Офис Грильято 5000К 50Вт Advanced	Опал	120°	50	6900	350	830
Офис Грильято 5000К 50Вт Advanced	Мат. зак. стекло	120°	50	7350	370	880
Офис Грильято 3000К 60Вт Advanced	Микропризма	90°	60	7740	390	930
Офис Грильято 3000К 60Вт Advanced	Опал	120°	60	7380	370	890
Офис Грильято 3000К 60Вт Advanced	Мат. зак. стекло	120°	60	7860	390	940
Офис Грильято 4000К 60Вт Advanced	Микропризма	90°	60	8340	420	1000
Офис Грильято 4000К 60Вт Advanced	Опал	120°	60	7920	400	950
Офис Грильято 4000К 60Вт Advanced	Мат. зак. стекло	120°	60	8460	420	1020
Офис Грильято 5000К 60Вт Advanced	Микропризма	90°	60	8700	440	1040
Офис Грильято 5000К 60Вт Advanced	Опал	120°	60	8280	410	990
Офис Грильято 5000К 60Вт Advanced	Мат. зак. стекло	120°	60	8820	440	1060
Офис Экофон 3000К 30Вт Advanced	Опал	120°	30	3690	180	440
Офис Экофон 4000К 30Вт Advanced	Опал	120°	30	3960	200	480
Офис Экофон 5000К 30Вт Advanced	Опал	120°	30	4140	210	500
Офис Экофон 3000К 40Вт Advanced	Опал	120°	40	4920	250	590
Офис Экофон 4000К 40Вт Advanced	Опал	120°	40	5280	260	630
Офис Экофон 5000К 40Вт Advanced	Опал	120°	40	5520	280	660
Офис Экофон 3000К 50Вт Advanced	Опал	120°	50	6150	310	740
Офис Экофон 4000К 50Вт Advanced	Опал	120°	50	6600	330	790
Офис Экофон 5000К 50Вт Advanced	Опал	120°	50	6900	350	830
Офис Экофон 3000К 60Вт Advanced	Опал	120°	60	7380	370	890
Офис Экофон 4000К 60Вт Advanced	Опал	120°	60	7920	400	950
Офис Экофон 5000К 60Вт Advanced	Опал	120°	60	8280	410	990

4. ТЕХНИКА БЕЗОПАСНОСТИ

4.2. Перед установкой светильника Geniled следует убедиться в отсутствии видимых повреждений корпуса и других частей. При наличии повреждений, эксплуатация светильника Geniled запрещена.

4.3. Электромонтажные работы должны осуществляться квалифицированным персоналом, с группой допуска не менее III в соответствии с ПТЭЭП (Правила Технической Эксплуатации Электроустановок Потребителей) и ПТБЭП (Правила Технической Безопасности Электроустановок Потребителей).

4.4. Работы по монтажу и обслуживанию светильника Geniled должны производиться при отключенном питании электросети и в соответствии с требованиями ПУЭ (Правила Устройства Электроустановок) и ПТЭЭП.

4.5. Перед установкой светильника Geniled необходимо убедиться в соответствии напряжения питающей сети 220В±10% в соответствии с ГОСТ 13109-97.

Подключение светильника Geniled к поврежденной электропроводке запрещено!

5. УСТАНОВКА

5.2. Распакуйте светильник Geniled и убедитесь в отсутствии повреждений корпуса и рассеивателя.

5.3. Перед монтажом к существующей сети отключите питание сети.

5.4. **Встраиваемый монтаж.** Установка светильника Geniled на подвесную конструкцию.

5.4.1. Перед монтажом извлеките декоративную потолочную панель из ячейки, в которую планируется установка светильника.

5.4.2. Произведите надежное соединение кабеля светильника с питающим кабелем. Для этого используйте клеммную колодку Geniled (в комплекте со светильником) либо другой подходящий способ соединения проводов, обеспечивающий надежное соединение и хороший электрический контакт (сечение провода – 0,75 мм²). При этом необходимо соблюдать

полярность соединения проводов: коричневый — рабочий фазный проводник, черный – аварийный фазный проводник, синий — нейтральный проводник, зеленый/желтый — защитный проводник («земля»), см. схемы на рисунке 10.

5.4.3. При подключении светильника по схеме на рисунке 10, а (рабочий фазный проводник и аварийный фазный проводник напрямую подключены к сетевому фазному проводнику), он будет светиться в постоянном рабочем режиме (постоянный режим). В случае возникновения аварийного отключения электроэнергии светильник автоматически перейдет в аварийный режим.

5.4.4. Если предполагается включать и выключать светильник в рабочем режиме, присоедините фазный рабочий провод (Lраб.) к клемме Lраб. через выключатель (см. рисунок 10, б). В данном случае возможно включение/отключение рабочего освещения через выключатель. В случае возникновения аварийного отключения электроэнергии светильник автоматически перейдет в аварийный режим при любом положении выключателя.

5.4.5. Убедитесь в правильности и надежности соединения. Провода не должны быть в натяжении.

5.4.6. Установите светильник Geniled на монтируемое место (Рисунок 8 — для потолка типа «Грильято», Рисунок 9 — для потолка типа «Ecophon»). Следите за тем, чтобы кабель не оказался зажат между элементами конструкции потолка и светильника. Убедитесь, что светильник надежно закреплен на потолке.

5.4.7. Включите питание сети.

5.4.8. Перед началом эксплуатации для оптимального срока службы аккумулятора необходимо зарядить аккумулятор в течение не менее 24 часов, после этого полностью разрядить. Для увеличения времени автономной работы рекомендуется провести 3 цикла заряд/разряд.

!ВНИМАНИЕ: Не оставляйте блок в течение двух месяцев без подзарядки, даже если он не используется, так как это приведёт к сокращению срока службы аккумулятора.

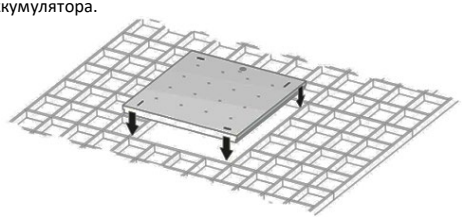

Рисунок 8 — Установка светильника Geniled серии Грильято на подвесную конструкцию.

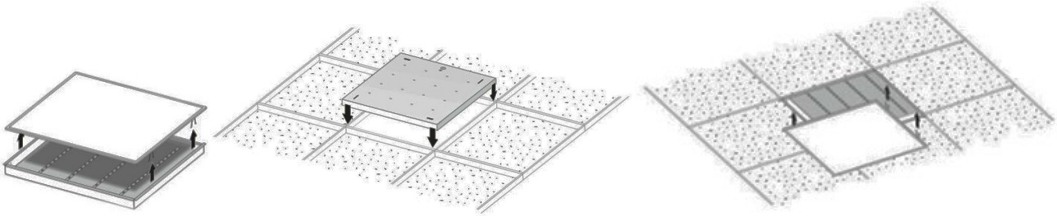

а) б) в)

Рисунок 9 — Установка светильника Geniled серии Экофон на подвесную конструкцию.

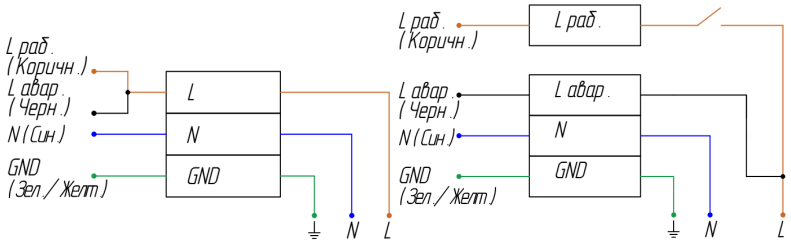

а) б)

Рисунок 10 — Схема подключения аварийного светильника:

а) без выключателя (постоянный режим); б) с выключателем (включение/выключение рабочего освещения).

УВАЖАЕМЫЙ ПОКУПАТЕЛЬ!

Данный гарантийный талон подтверждает отсутствие каких-либо дефектов в купленном Вами изделии. Условия гарантии действуют в рамках закона «О защите прав потребителей» и регулируются законодательством РФ.

1. УСЛОВИЯ ГАРАНТИИ

1.1. Гарантийное обслуживание производится только в авторизованных сервисных центрах. Транспортировка до сервисного центра осуществляется за счет покупателя.

1.2. На гарантийный ремонт принимается изделие, не имеющее механических повреждений, при предъявлении гарантийного талона изготовителя с отметкой даты продажи, либо иных документов подтверждающих, что гарантийный срок не истек.

1.3. После окончания гарантийного срока гарантийное обслуживание не предоставляется. В случае, если заявка на гарантийное обслуживание была подана до истечения гарантийного срока, гарантийное обслуживание изделия выполняется.

1.4. Изделие принимается на гарантийный ремонт в упаковке, которая обеспечивает сохранность при транспортировке всех комплектующих.

1.5. В случае утери гарантийного талона, гарантийный период составляет 12 месяцев с даты выпуска изделия, согласно закону «О защите прав потребителей».

1.6. Гарантийный срок эксплуатации светильника (гарантийный срок на блок аварийного питания с аккумулятором установлен отдельно) составляет 36 месяцев со дня продажи покупателю. В случае перепродажи изделия гарантийный срок устанавливается со дня первоначальной продажи изделия. Гарантийный срок эксплуатации БАП с аккумулятором – 12 месяцев со дня продажи покупателю.

2. ГАРАНТИЯ НА ИЗДЕЛИЯ И КОМПЛЕКТУЮЩИЕ НЕ ДЕЙСТВУЕТ В СЛЕДУЮЩИХ СЛУЧАЯХ

2.1. Несоблюдения требований установки, подключения, эксплуатации, требований по технике безопасности, описанных в данном руководстве.

2.2. Внесения конструктивных изменений в изделие без согласования с заводом-изготовителем, а также установка комплектующих, не предусмотренных технической документацией и данным руководством.

2.3. Наличия следов вскрытия или ремонта изделия лицами или организациями, не уполномоченными для проведения таких работ.

2.4. Нарушения потребителем правил и условий транспортировки, хранения, монтажа или использования изделия, с нарушением установленных в руководстве условий, или из-за небрежного обращения с изделием.

2.5. Наличия недостатков изделия, в том числе повреждений, вызванных не зависящими от производителя причин, таких как перепады напряжения питающей сети свыше допустимого рабочего значения, превышения диапазона рабочих температур, а также природные явления или стихийные бедствия, пожар и т.п.

2.6. Частичного выхода из строя электронных компонентов, не повлекший за собой спад суммарного светового потока более чем на 30%.

3. СВИДЕТЕЛЬСТВО О ПРИЕМКЕ

Светильник Geniled соответствует требованиям безопасности ТР ТС 004/2011, ТР ТС 020/2011 и признан годным к эксплуатации.

Производитель: ООО «ИнПродакшн», 620016, Свердловская область, г.Екатеринбург, ул.Амундсена 107.
email: info@in-prod.ru

Дата выпуска

Модель

Наименование торговой организации

Дата продажи

Подпись продавца (М.П.)

Товар получен в исправном состоянии. С условиями гарантии ознакомлен и согласен

Подпись покупателя

Более подробная информация на сайте geniled.ru