ПАСПОРТ ИЗДЕЛИЯ/РУКОВОДСТВО ПО ЭКСПЛУАТАЦИИ
ОПОРА ДЕКОРАТИВНАЯ GENILED PARK C108-XXXX-Z250 ЦЕЛЬНАЯ

Благодарим за выбор продукции Geniled Park. Перед установкой и эксплуатацией внимательно ознакомьтесь с данным паспортом изделия.

1. ОБЩИЕ СВЕДЕНИЯ И НАЗНАЧЕНИЕ

Предназначены для установки искусственных источников света на территории жилых комплексов, спортплощадок, автостоянок, парковых зон, где свет необходим для безопасности и комфорта. В изделии предусмотрен лючок для подключения и обслуживания. Подвод кабелей электропитания осуществляется под землей. Изделие поставляется в собранном виде. Закладная деталь не входит в комплект поставки.

2. КОМПЛЕКТ ПОСТАВКИ

1.	Опора декоративная Geniled Park C108-XXXX-Z250 цельная	1 шт.
2.	Упаковка	1 шт.
3.	Паспорт изделия	1 шт.

3. ТЕХНИЧЕСКИЕ ХАРАКТЕРИСТИКИ

3.1. Основные технические параметры опоры декоративной цельной Geniled Park C108-XXXX-Z250 представлены ниже:

Габаритные и присоединительные размеры	См. рис. 1
Материал	Сталь 20 ГОСТ1050-2013
Высота, мм	см. таблица 1
Масса, кг	см. таблица 1
Посадочный диаметр фланца, мм	250
Покрытие	Цинконаполненный грунт, порошковая краска
Климатический район эксплуатации	УХЛ1
Категория транспортирования	8
Категория хранения	7

3.2. Полное наименование изделия и его расшифровка:

Опора декоративная Geniled Park C108-4000-z250 цельная

- Посадочный диаметр фланца, мм
- Высота опоры, мм
- Сечение опоры: S-квадрат C-круг, размер сечения в мм

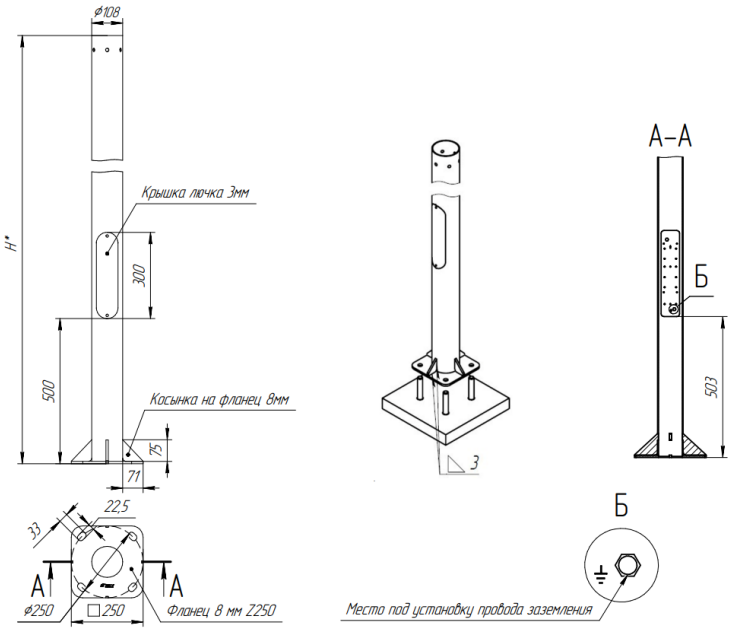

Рисунок 1. Габаритные размеры и составные части опоры декоративной цельной Geniled Park C108-XXXX-Z250.

Таблица 1. Технические характеристики декоративной опоры Geniled Park C108-XXXX-Z250.

Наименование	Высота изделия (Н), мм	Масса изделия, кг
Опора декоративная Geniled Park C108-3500-z250 цельная	3500	29,3
Опора декоративная Geniled Park C108-4000-z250 цельная	4000	33,2
Опора декоративная Geniled Park C108-4500-z250 цельная	4500	37,1
Опора декоративная Geniled Park C108-5000-z250 цельная	5000	41
Опора декоративная Geniled Park C108-5500-z250 цельная	5500	44,9

4. УКАЗАНИЯ ПО МОНТАЖУ

4.1. Опоры необходимо устанавливать в фундаментах с анкерами или трубными закладными деталями фундамента. Крепление осуществляется 4 комплектами крепежных элементов размера **М20:**

для анкерной закладной - 2 гайки, 2 шайбы, 2 гровера;

для трубной закладной - 1 болт, 2 шайбы, 1 гровер, 1 гайка (см. рис.3,4)

4.2. При расчете фундаментов силовых опор в качестве расчетной нагрузки принимать нормативную нагрузку на стойку основания с коэффициентом перегрузки К=1,3.

4.3. После монтажа на анкерную закладную резьбовая часть закладной должна выступать над верхней гайкой на 2-3 витка.

4.4. Монтаж изделия может производится юридическими и физическими лицами, располагающими необходимой для этого материально-технической базой и квалификацией.

5. УКАЗАНИЯ ПО ПОДКЛЮЧЕНИЮ

5.1. Подключение к питающей сети необходимо производить 3х жильным кабелем сечением до 16 мм2.

5.2. Произвести герметичное соединение кабеля комплекта освещения с питающим кабелем. Используйте влагозащищенные вводные боксы или муфты (в комплект поставки не входят).

5.3. Внимание! Подключение комплекта освещения Geniled к заземлению обязательно! (См рис. 1 и фото 1)

5.4. Схема подключения комплекта освещения к питающей сети на рисунке 2.

Фото 1. Клемма заземления на стойке светильника (на примере опоры круглого сечения).

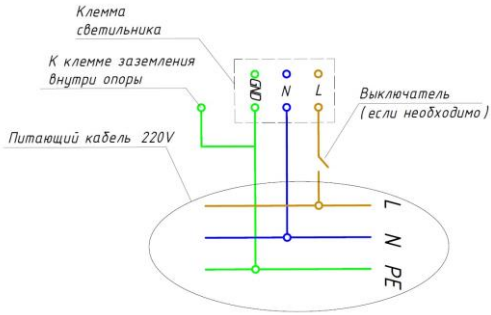

Рисунок 2. Подключение светильника к сети ~220В.

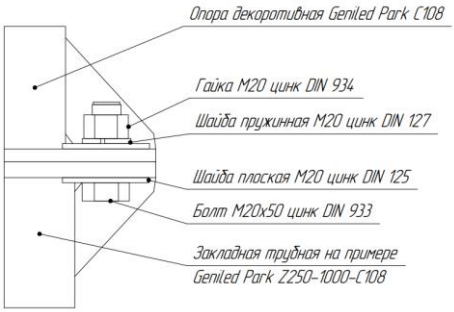

Рисунок 3. Узел крепления опоры на трубную закладную

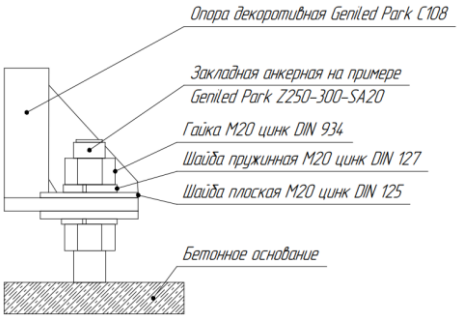

Рисунок 4. Узел крепления опоры на анкерную закладную

УВАЖАЕМЫЙ ПОКУПАТЕЛЬ!

Данный гарантийный талон подтверждает отсутствие каких-либо дефектов в купленном Вами изделии. Условия гарантии действуют в рамках закона «О защите прав потребителей» и регулируются законодательством РФ.

6. УСЛОВИЯ ГАРАНТИИ

6.1. Гарантийное обслуживание производится только в авторизованных сервисных центрах. Транспортировка до сервисного центра осуществляется за счет покупателя.

6.2. На гарантийный ремонт принимается изделие, не имеющее механических повреждений, при предъявлении гарантийного талона изготовителя с отметкой даты продажи, либо иных документов подтверждающих, что гарантийный срок не истек.

6.3. После окончания гарантийного срока гарантийное обслуживание не предоставляется. В случае, если заявка на гарантийное обслуживание была подана до истечения гарантийного срока, гарантийное обслуживание изделия выполняется.

6.4. Изделие принимается на гарантийный ремонт в упаковке, которая обеспечивает сохранность при транспортировке всех комплектующих.

6.5. В случае утери гарантийного талона, гарантийный период составляет 12 месяцев с даты выпуска изделия, согласно закону «О защите прав потребителей».

6.6. Гарантийный срок эксплуатации изделия составляет 60 месяцев со дня продажи покупателю. В случае перепродажи изделия гарантийный срок устанавливается со дня первоначальной продажи изделия.

7. ГАРАНТИЯ НА ИЗДЕЛИЯ И КОМПЛЕКТУЮЩИЕ НЕ ДЕЙСТВУЕТ В СЛЕДУЮЩИХ СЛУЧАЯХ

7.1. Несоблюдения требований установки, подключения, эксплуатации, требований по технике безопасности, описанных в данном руководстве.

7.2. Внесения конструктивных изменений в изделие без согласования с заводом-изготовителем, а также установка комплектующих, не предусмотренных технической документацией и данным руководством.

7.3. Наличия следов вскрытия или ремонта изделия лицами или организациями, не уполномоченными для проведения таких работ.

7.4. Нарушения потребителем правил и условий транспортировки, хранения, монтажа или использования изделия, с нарушением установленных в руководстве условий, или из-за небрежного обращения с изделием.

7.5. Наличия недостатков изделия, в том числе повреждений, вызванных не зависящими от производителя причин, таких как перепады напряжения питающей сети свыше допустимого рабочего значения, превышения диапазона рабочих температур, а также природные явления или стихийные бедствия, пожар и т.п.

7.6. Частичного выхода из строя электронных компонентов, не повлекший за собой спад суммарного светового потока более чем на 30%.

8. СВИДЕТЕЛЬСТВО О ПРИЕМКЕ

Светильник Geniled соответствует требованиям безопасности ТР ТС 004/2011, ТР ТС 020/2011 и признан годным к эксплуатации.

Производитель: ООО «ИнПродакшн», 620016, г. Екатеринбург, а/я 155.
Email: info@in-prod.ru

_____
Дата выпуска

_____
Модель

60 месяцев

_____
Наименование торговой организации

_____
Дата продажи

_____
Подпись продавца (М.П.)

Товар получен в исправном состоянии. С условиями гарантии ознакомлен и согласен

_____
Подпись покупателя

Более подробная информация на сайте geniled.ru